FORD COMMERCIAL RANGE
TRANSIT AND TOURNEO

مجموعة مركبات فورد التجارية
ترانزيت وتورنيو

TRANSIT CUSTOM

Built to go where your business goes, the Ford **TRANSIT CUSTOM** is the business partner you need to keep growing.

ترانزيت كاستم

تم تصميم فورد **ترانزيت كاستم** ليناسب طبيعة عملك، إنه الشريك الذي تحتاج إليه لتنمية أعمالك.

All the space you'll need.

كل المساحة التي تحتاج إليها.

Vehicle imagery throughout this brochure may be computer-generated and may include available and aftermarket equipment.
قد تكون الصور في هذا الكتيّب مبتكرة بواسطة الحاسوب وقد تتضمّن تجهيزات متوفرة أو تجهيزات السوق الثانوية.

شاحنة فان بقاعدة عجلات طويلة LWB (5,340 ملم) **Van** LWB (5,340mm)

شاحنة فان بقاعدة عجلات قصيرة SWB (4,973 ملم) **Van** SWB (4,973mm)

Extra loadspace[1]

With 8.3 cu m of cargo space in the High Roof Long Wheelbase (LWB) (3,300mm), a load height of 1,778mm and the ability to carry standard 8x4 boards face down or standing, the **TRANSIT CUSTOM** is as practical as it is stylish.

[1]Cargo and load capacity limited by weight and weight distribution.

مساحة حمولة إضافية[1]

من خلال 8.3 متر مكعّب من مساحة الحمولة في طراز السقف المرتفع مع قاعدة العجلات الطويلة LWB (3,300 ملم)، وارتفاع حيز الحمولة 1,778 ملم، والقدرة على نقل ألواح قياس 4×8 بوصات أفقياً أو عمودياً، يُعتبر **ترانزيت كاستم** عمليّاً بقدر ما هو أنيق.

[1]ترتبط الحمولة وقدرتها بالوزن وتوزيعه.

Designed for comfort, built to last.

A stunning example of Ford craftsmanship, the **TRANSIT CUSTOM** can go the distance. Because your business can take you anywhere, the **TRANSIT CUSTOM** has been stress tested for durability and endurance. It's designed to help you deliver – wherever that may be.

Proven Duratorq diesel engine technology

Renowned for its reliability and efficiency, the **TRANSIT CUSTOM**'s 2.2L Duratorq TDCi engine comes with a choice of two power and torque outputs:

- Horsepower 100PS (74kW) – Torque 310Nm
- Horsepower 125PS (92kW) – Torque 350Nm

High-mounted stop lamps

Powerful projector-style stop lamps are located safely out of harm's way.

Multi-piece bumpers

Smart front and rear bumpers feature a multi-piece design to help keep repair costs low.

Tested for endurance

Extensive testing included a two-month maximum speed test and demanding low-speed city drive cycles to imitate typical unforgiving delivery schedules.

تكنولوجيا محرّك Duratorq الديزل الذي أثبت جدارته

يشتهر محرّك Duratorq بتقنية TDCi سعة 2.2 لتر في **ترانزيت كاستم** بمتانته وفعاليّته ويأتي مع خيارين من القوة وعزم الدوران.

- القوة 100 حصان (74 كيلوواط) – عزم الدوران 310 نيوتن متر
- القوة 125 حصاناً (92 كيلوواط) – عزم الدوران 350 نيوتن متر

مصابيح توقّف مثبّتة عالياً

مصابيح التوقّف القويّة بأسلوب المصابيح الكاشفة مثبّتة في مكان آمن يُبقيها بعيدة عن الخطر.

مصدّات متعدّدة الأجزاء

تتميّز المصدّات الأمامية والخلفية الذكيّة بتصميم متعدّد الأجزاء للمساعدة في التخفيف من تكاليف التصليح.

خضع لاختبارات المتانة

تضمّنت الاختبارات المكثّفة إجراء اختبارات لشهرين عبر القيادة وفق السرعة القصوى والقيادة المتطلّبة في المدينة بسرعات منخفضة من أجل محاكاة مواعيد التوصيل النموذجيّة الصارمة.

Pushed to extremes

From frost-covered prototypes started up in –40˚C at 4,500m altitudes, to sun-baked vehicles towing fully laden trailers up long inclines in 50˚C heat, **TRANSIT CUSTOM** has been pushed to extremes.

خضع لأقصى الاختبارات

من الطرازات الاختباريّة المغطّاة بالجليد التي تمّ تشغيلها على حرارة 40 درجة مئويّة تحت الصفر على ارتفاعات تصل إلى 4,500 متر، إلى المركبات المعرّضة لأشعة الشمس الحارقة التي تقطر مقطورات محمّلة بالكامل على درجات حرارة تبلغ 50 درجة مئويّة، خضع **ترانزيت كاستم** لأقصى الاختبارات.

The **TRANSIT CUSTOM** owes its durable exterior to a thorough multi-stage painting process. From the wax-injected steel body sections to the water-based top coat, new materials and application processes ensure it is not only virtually solvent-free, but will also retain its good looks for many years to come.

Please refer to local Distributor for more information.

يتميّز **ترانزيت كاستم** بناحيته الخارجية المتينة وعملية الطلاء الدقيقة على عدّة مراحل. من أجزاء الهيكل الفولاذي المحقونة بالشمع إلى طبقة الطلاء العلوية القائمة على الماء، فإنّ المواد وتقنيات التنفيذ الجديدة تحرص ليس فقط على أنّ الطلاء خالٍ من المواد المذيبة، ولكنّه سيحافظ أيضاً على مظهره الجميل لسنوات طويلة.

يُرجى مراجعة وكيلك المحلي للحصول على المزيد من المعلومات.

Zinc coating طبقة من الزنك

Phosphate spray coat طبقة من رذاذ الفوسفات

Electrocoat طبقة من الطلاء الكهربائي

Water-based top coat طبقة علويّة قائمة على الماء

Clearcoat lacquer طبقة شفافة من الورنيش

مصمّمة للراحة، مصنوعة لكي تدوم طويلاً.

يُجسّد **ترانزيت كاستم** مثالاً رائعاً عن المهارة الحرفيّة لدى فورد وهو قادر على مواجهة التحدّيات كافة. ولأن آفاق أعمالك غير محدودة، خضع **ترانزيت كاستم** لاختبارات المتانة وقدرة التحمل. إنه مصمم ليساعدك في تحقيق أهدافك، أينما كانت.

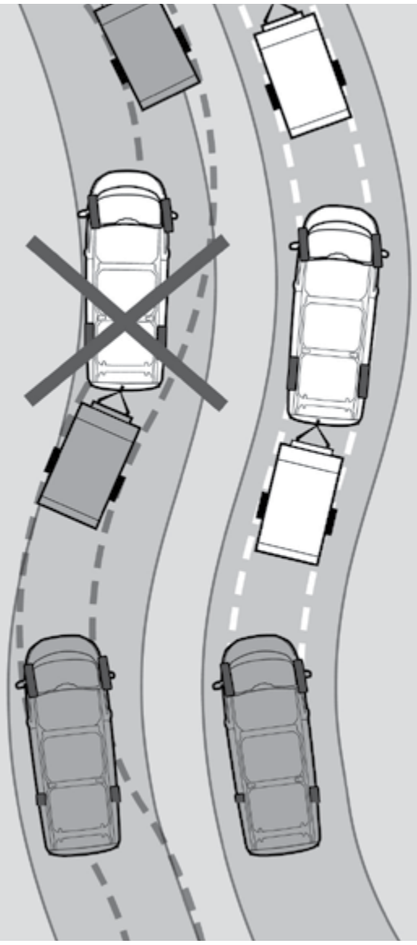

Trailer Sway Control[1,2,3]

When it detects trailer sway, the system is designed to reduce engine torque and apply the brakes to the appropriate wheel(s) to help restore control.

(Standard with towbar fitted at Distributor)

Traction Control System[2,3]

If wheel slip is detected at low speed, this system can distribute more torque to the wheel with the most traction.

Emergency brake warning[2,3]

Front and rear indicators automatically flash during heavy braking, giving other drivers advanced hazard warning.

نظام التحكم بالمقطورة[1,2,3]

عندما يرصد النظام انحراف المقطورة، فهو مصمّم للتخفيف من عزم دوران المحرّك ويقوم بتطبيق الفرامل على العجلات المناسبة من أجل المساعدة على استعادة السيطرة.

(قياسي مع عمود السحب المثبّت لدى الوكيل)

نظام التحكم بالدفع[2,3]

إن تمّ رصد انزلاق العجلات على السرعات المنخفضة، يستطيع هذا النظام أن يوزّع المزيد من عزم الدوران إلى العجلة التي تتمتّع بقوة الدفع القصوى.

نظام التنبيه الضوئي من الفرملة الطارئة[2,3]

تومض المصابيح الأمامية والخلفية تلقائياً عند الفرملة القويّة، ما ينبّه السائقين الآخرين من الخطر.

Electronic Stability Program (ESP)[2,3,4]

ESP is designed to help you maintain control in extreme driving conditions. It senses when you are deviating from your chosen lane and aims to keep you on track by automatically regulating braking and engine output.

نظام التحكم الإلكتروني بالثبات[2,3,4]

إنّ نظام التحكم الإلكتروني بالثبات مصمّم لمساعدتك في الحفاظ على السيطرة في ظروف القيادة الصعبة. يستشعر حين تنحرف عن خط سيرك ويسعى إلى إبقائك ضمن مسارك من خلال ضبط الفرملة وطاقة المحرّك تلقائياً.

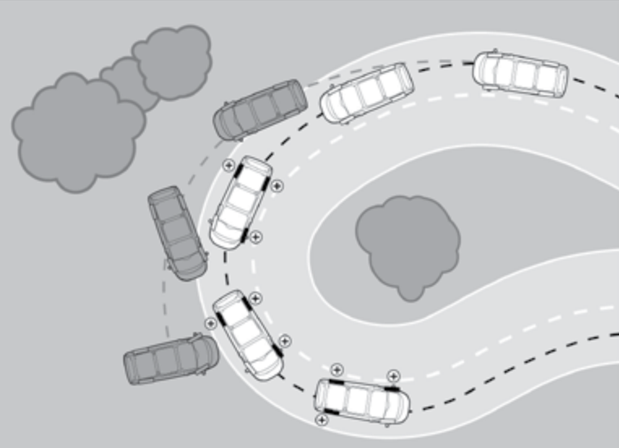

[1]Operates at speeds over 70km/h on multi-lane roads with clearly visible lane markings.
[2]Available on **TRANSIT** and **TOURNEO CUSTOM**.
[3]Driver-assist features are supplemental and do not replace the driver's attention, judgment and need to control the vehicle. It does not replace safe driving. See Owner's Manual for details and limitations.
[4]Uses sensors.

[1]يعمل على سرعات تتخطّى 70 كلم في الساعة على الطرقات المتعدّدة المسارات حيث تكون علامات خطوط السير واضحة.
[2]متوفر في **ترانزيت** و**تورنيو كاستم**.
[3]إنّ الميّزات المساعِدة للسائق هي تقنيات إضافية تهدف إلى المساعدة ولا تحلّ مكان انتباه السائق وقدرة التمييز الفطرية التي يتحلّى بها وضرورة سيطرته على المركبة. كما أنها لا تحلّ محل القيادة الآمنة. يرجى مراجعة دليل المالك بشأن التفاصيل وقيود النظام.
[4]يستخدم أجهزة الاستشعار.

Advanced protection, inside and out.

A full line-up of passive and active safety features makes use of the latest technology to protect the driver, passengers and the carrying cargo.

حماية متطوّرة، في الداخل والخارج.

مجموعة كاملة من ميّزات السلامة الكامنة والنشطة التي تستخدم أحدث التكنولوجيا لحماية السائق والركاب وحمولتهم.

Impressive towing ability[1,2]

The **TRANSIT CUSTOM** offers impressive pulling power along with a range of safety features to help keep you and your trailer secure.

قدرة سحب مدهشة[1,2]

يقدّم **ترانزيت كاستم** قدرة سحب مذهلة بالإضافة إلى مجموعة من ميّزات السلامة للمساعدة في الحفاظ على سلامتك أنت والمقطورة.

Towbar not standard.
European derivative shown – Middle Eastern spec may vary – see specifications sheet.

عمود السحب غير قياسي.
الطراز الأوروبي مبيّن – قد تختلف مواصفات طراز الشرق الأوسط – يرجى مراجعة صفحة المواصفات.

Drive-away locking

To prevent opportunistic crime, all doors automatically lock once the vehicle speed exceeds 8 km/h. The doors remain locked even if the vehicle slows or stops, although the driver or passenger locks can be released using the interior door handles. (Can be deactivated if required.)

ميزة الإقفال التلقائي بعد الانطلاق

من أجل تجنّب جرائم السرقة، يتمّ إقفال الأبواب كافة تلقائياً عندما تتخطّى سرعة المركبة 8 كلم في الساعة. تبقى الأبواب مقفلة حتى لو انخفضت سرعة المركبة أو توقّفت، كما يمكن فتح أقفال باب السائق أو الراكب الأمامي بواسطة مقابض الأبواب الداخلية. (يمكن تعطيل هذه الميزة إن دعت الحاجة).

Bluetooth® audio streaming[1]

Stream your music collection from your compatible MP3 player or mobile phone to the vehicle's audio system.

استمع للموسيقى بتقنية Bluetooth®[1]

يمكنك تشغيل مجموعتك الموسيقيّة من مشغّل ملفات MP3 أو الهاتف الجوّال عبر النظام الصوتي للمركبة.

Media player[1]

The USB port supports both audio and music information in the display with one cable. There is no need for multiple cables to be plugged into the USB or Aux input. Mobile phones and media players can be charged via the USB port.

Note: The Bluetooth® word mark and logos are owned by the Bluetooth SIG, Inc. and any use of such marks by Ford Motor Company Limited and its associated companies is under licence. Other trademarks and trade names are those of their respective owners.

جهاز تشغيل الوسائط[1]

يدعم منفذ USB معلومات الصوت والموسيقى ضمن الشاشة من خلال قابس واحد. لا حاجة إلى عدّة قوابس للقيام بالتوصيل بمنفذ USB أو منفذ الإدخال الإضافي. يمكن شحن الهواتف الجوّالة أو مشغّلات الوسائط عبر منفذ USB.

ملاحظة: إنّ علامة كلمة Bluetooth® وشعارها هما ملك لشركة Bluetooth SIG, Inc. وأيّ استخدام لهذه العلامات من قبل شركة فورد موتور كومباني ليمتد والشركات التابعة لها يتمّ بموجب ترخيص. العلامات التجارية والأسماء التجارية الأخرى هي ملك لأصحابها.

[1]Available on **TRANSIT** and **TOURNEO CUSTOM**. [2]Driver-assist features are supplemental and do not replace the driver's attention, judgment and need to control the vehicle. It does not replace safe driving. See Owner's Manual for details and limitations.

[1]متوفر في **ترانزيت** و**تورنيو كاستم**. [2]إنّ الميّزات المساعدة للسائق هي تقنيات إضافية تهدف إلى المساعدة ولا تحلّ مكان انتباه السائق وقدرة التمييز الفطرية التي يتحلّى بها وضرورة سيطرته على المركبة. كما أنها لا تحلّ محل القيادة الآمنة. يرجى مراجعة دليل المالك بشأن التفاصيل وقيود النظام.

Everything just got easier.

Choose the ideal bodystyle and feature combination to match your load, transport and business needs.

كل شيء أصبح أكثر سهولة.

اختر المزيج المثالي ما بين أنماط الهيكل والميّزات التي تناسب حمولتك، وعملية نقلها، وتلبّي احتياجات عملك.

Speed control[1]

This feature allows you to set a maximum speed that cannot be exceeded. (Standard on Bus M1 Base and Premium.)

مثبّت السرعة[1]

تسمح لك هذه الميزة بتحديد سرعة قصوى لا يمكن تخطّيها. (قياسي في باص M1 الطراز الأساسي وطراز بريميوم).

Parking distance sensors, front and rear[1]

You won't have to pass by those more challenging parking spaces. An audible warning helps you safely judge the distance between your vehicle and obstacles at the front and rear, for easier parking and maneuvering. (Standard on Bus M1, optional for Cargo Van.)

أجهزة استشعار المسافة للركن، للأمام والخلف[1]

لن تضطرّ إلى مواجهة الصعوبات في مساحات الركن المليئة بالتحدّيات. يساعدك الإنذار الصوتي في تقدير المسافة بشكل آمن بين مركبتك والعوائق في الناحية الأمامية والخلفية، لتسهيل الركن والمناورة. (قياسية في باص M1، واختيارية في شاحنة الفان المخصّصة لنقل الحمولة).

Power-folding mirrors[1]

Perfect for parking in tight spaces or squeezing through narrow lanes. Electronically-operated, heated with turn signal. (Standard on Bus Base and Premium.)

مرايا قابلة للطي آلياً[1]

مثاليّة للركن في الأماكن الضيّقة أو للمرور عبر الشوارع الضيّقة. تعمل إلكترونياً ومدفأة مع مصابيح التأشير بالانعطاف. (قياسية في باص من الطراز الأساسي وبريميوم).

[1]Driver-assist features are supplemental and do not replace the driver's attention, judgment and need to control the vehicle. It does not replace safe driving. See Owner's Manual for details and limitations.

TRANSIT CUSTOM – Low Roof Van

ترانزيت كاستم – شاحنة فان بسقف منخفض

Van SWB

شاحنة فان بقاعدة عجلات قصيرة SWB

SWB Low Roof Van

شاحنة فان بقاعدة عجلات قصيرة SWB وسقف منخفض

- 3 seats
- Fits 3 Euro pallets

- 3 مقاعد
- تتّسع لـ 3 منصات تحميل أوروبية

Van LWB

شاحنة فان بقاعدة عجلات طويلة LWB

LWB Low Roof Van

شاحنة فان بقاعدة عجلات طويلة LWB وسقف منخفض

- 3 seats
- Fits 3 Euro pallets

- 3 مقاعد
- تتّسع لـ 3 منصات تحميل أوروبية

[1]إنّ الميّزات المساعِدة للسائق هي تقنيات إضافية تهدف إلى المساعدة ولا تحلّ مكان انتباه السائق وقدرة التميز الفطرية التي يتحلّى بها وضرورة سيطرته على المركبة. كما أنها لا تحلّ محل القيادة الآمنة. يرجى مراجعة دليل المالك بشأن التفاصيل والقيود.

Fresh thinking, inspired design.

It is not only the big things that set the new Ford **TRANSIT CUSTOM** apart. It is all the little details we've considered to make your journeys easier.

أفكار مبتكرة، تصميم مفعم بالإلهام.

ليست الميزات الضخمة وحدها هي التي تجعل من فورد **ترانزيت كاستم** الجديدة مركبة استثنائية، لا بل إنها التفاصيل الصغيرة أيضاً التي فكرنا فيها لكي نؤمن لك رحلة سهلة وسلسة.

Underseat storage compartment

The front dual passenger seat cushion flips up to reveal a hidden compartment that's large enough to hold a toolbox. (Standard.)

حجيرة تخزين تحت المقعد

المقعد الأمامي لراكبين يفتح إلى الأعلى للكشف عن حجيرة مخفيّة تتّسع لصندوق الأدوات والعدة. (قياسية).

Integrated Roof Rack

Transit Custom is available with an ingenious roof-rack system that folds away when not in use to help improve fuel economy and reduce wind noise, versus conventional roof racks. Capable of carrying loads of up to 130 kg, the roof rack features a load stop and integrated T-slots that are compatible with standard roof-rack accessories to maximize its capability and usability.

حاملة سقفية مضمّنة

يتوفر ترانزيت كاستم مع نظام مبتكر للحاملة السقفية قابل للطي عندما لا يكون قيد الاستخدام للمساعدة في تحسين التوفير في استهلاك الوقود وخفض ضجيج الرياح مقابل الحاملات السقفية التقليدية. وتستطيع الحاملة السقفية حمل حتى 130 كلغ مع وحدات لتثبيت الحمولة وفتحات على شكل T تتوافق مع اكسسوارات الحاملة السقفية القياسية للاستفادة من قدراتها وسهولة استخدامها.

Three-meter load length with load-through bulkhead

The Long Wheelbase Van can carry certain items up to 3.4m long, thanks to the standard flexible load-through bulkhead.

حمولة بطول ثلاثة أمتار مع فتحة لتمرير الحمولة في الجدار الفاصل

تستطيع شاحنة الفان بقاعدة العجلات الطويلة نقل حمولات بطول حتى 3.4 أمتار، بفضل فتحة تمرير الحمولة في الجدار الفاصل القياسية المرنة.

Loadspace with bulkhead access panel and loadfloor liner

The flip-up access panel in the bulkhead allows access to the underseat storage compartment, allowing items such as pipes and ladders up to 3.4m in length to be stored securely. The tough, vinyl sealed loadfloor liner provides an easily cleanable surface. (Vinyl sealed floor optional.)

مساحة الحمولة مع فتحة في الجدار الفاصل وبطانة لأرضية التحميل

تتميز فتحة الجدار الفاصل التي تفتح للأعلى بأنها تسمح بالوصول إلى حجيرة التخزين تحت المقعد، ما يسمح بتخزين الأنابيب والسلالم التي يصل طولها إلى 3.4 أمتار بشكل آمن. كما أن بطانة الأرضية العازلة والصلبة من الفينيل تؤمّن سطحاً يسهل تنظيفه. (الأرضية العازلة من الفينيل اختيارية).

Extra loadspace

There's no compromise in the most vital consideration for your work: maximizing your loadspace and the ease with which you can use it.

- 8.3 cu m of space
- Three pallet capability
- 3.4m load length with load-through bulkhead
- 8 side-mounted cargo tie-down points
- Sealed loadfloor (Optional)
- Rear bumper step

Cargo and load capacity limited by weight and weight distribution.

مساحة حمولة إضافية

لا وجود للتسويات في المسألة الأكثر أهمّية في عملك: تعزيز فسحة الحمولة وسهولة استخدامها.

- 8.3 متر مكعّب من المساحة
- اتّساع لثلاثة منصات تحميل
- طول الحمولة 3.4 أمتار مع فتحة لتمرير الحمولة في الجدار الفاصل
- 8 نقاط تثبيت جانبية
- أرضية تحميل عازلة (اختيارية)
- عتبة للمصدّ الخلفي

ترتبط الحمولة وقدرتها بالوزن وتوزيعه.

TOURNEO CUSTOM

The Ford **TOURNEO CUSTOM** is designed to move people. Comfortable, fuel-efficient and very flexible.

تورنيو كاستم

تم تصميم فورد **تورنيو كاستم** لنقل الأشخاص، إنه مريح ويوفر في استهلاك الوقود ومرن للغاية.

Share the unforgettable moments.

With practical configurable seats and outstanding fuel economy, you can efficiently pack it all in the **TOURNEO CUSTOM**.

Impressive fuel economy

The Duratorq TDCi diesel engines are remarkably fuel-efficient, with combined fuel consumption from as low as 15km per liter of fuel.

توفير هائل في استهلاك الوقود

إنّ محرّك الديزل Duratorq بتقنية TDCi فعال للغاية في استهلاك الوقود، حيث يصل معدّل استهلاك الوقود بين المدينة والطرقات السريعة إلى 15 كلم/لتر الوقود.

Shift indicator

Advises you when to change gear for maximum fuel efficiency. (Standard.)

مؤشر نقل الحركة

ينصحك متى يجب تغيير السرعة لتعزيز التوفير في استهلاك الوقود. (قياسي).

Power and torque

The **TOURNEO CUSTOM**'s 2.2L Duratorq TDCi diesel engine is available with:

- Horsepower 125PS (92kW) – Torque 350Nm

Transmission is a 6-speed manual across the range.

A standard front-wheel-drive configuration pays dividends for you, your passengers and your cargo. Take advantage of generous headroom and greater payload, improved fuel economy and even more lower load floor for extra cargo space and easy access.

القوة وعزم الدوران

يتوفّر محرّك الديزل Duratorq بتقنية TDCi سعة 2.2 لتر في **تورنيو كاستم** مع:

- قوة 125 حصاناً (92 كيلوواط) – 350 نيوتن متر من عزم الدوران

ناقل حركة يدوي بـ 6 سرعات في الطرازات كافة.

نظام الدفع الأمامي القياسي مفيد لك، وللركاب، والحمولة. استفد من حيّز الرأس السخي وقدرة الحمولة الأكبر، وتحسين التوفير في استهلاك الوقود، وأرضية تحميل منخفضة أكثر للحصول على فسحة حمولة إضافية وتسهيل الوصول إليها.

شارك اللحظات الثمينة التي لا تُنسى.

من خلال المقاعد العمليّة القابلة للتعديل والتوفير الهائل في استهلاك الوقود، يمكنك نقل كل ما تريده بفعاليّة على متن **تورنيو كاستم**.

TOURNEO CUSTOM – Low Roof

تورنيو كاستم – سقف منخفض

SWB

قاعدة العجلات القصيرة

• 9 seats

• 9 مقاعد

SWB Low Roof

قاعدة عجلات قصيرة بسقف منخفض

LWB

قاعدة العجلات الطويلة

• 9 seats

• 9 مقاعد

LWB Low Roof

قاعدة العجلات الطويلة LWB بسقف منخفض

Flexible rear seats with tilt function

Each seatback can fold forward to create a flat workspace. The whole seat can fold forward again to take up minimal space. For more room, each seat can be removed. The flexibility of this new seating system can create over 30 different seating and loadspace configurations to suit any occasion.

مقاعد خلفية مرنة مع ميزة الانحناء

يمكن طي ظهر المقاعد إلى الأمام للحصول على فسحة عمل مسطّحة. ويمكن طي المقعد بأكمله إلى الأمام مجدداً ليأخذ أقلّ قدر من الفسحة. للحصول على المزيد من الفسحة، يمكن إزالة كل مقعد. وتمنحك مرونة نظام المقاعد الجديد 30 تهيئة مختلفة للمقاعد وفسحة العمل لملاءمة أيّ ظرف.

As flexible as you need it to be

Whatever you're carrying, from passengers and luggage to unexpected loads, the **TOURNEO CUSTOM** is versatile enough to find space for them all. Use all seven or eight seats to accommodate occupants in luxurious comfort. Or fold, tumble or stow the second- and third-row seats in more than 30 different ways to create limousine-like space or to maximize the luggage area.

مرونة وفق ما تدعو الحاجة

مهما كنت تنقل، من الركاب والأمتعة إلى الحمولات غير المتوقّعة، يُعتبر **تورنيو كاستم** مرناً بما فيه الكفاية ليتّسع لكل شيء. استخدم المقاعد السبعة أو الثمانية لاستقبال الركاب براحة تامة وفخامة مطلقة. أو يمكنك طي مقاعد الصف الثاني والثالث وقلبها إلى الأمام أو طيها وتسطيحها بالكامل بأكثر من 30 طريقة للحصول على فسحة شبيهة بسيارات الليموزين أو لتعزيز فسحة الأمتعة.

8-seater derivative shown above.

طراز بـ 8 مقاعد مبيّن أعلاه.

Flexibility to fit your needs.

Whether you're carrying more passengers or more luggage, the **TOURNEO CUSTOM** can handle any situation.

مرونة تلبّي احتياجاتك.

سواء كنت تنقل راكباً أو أكثر، أو المزيد من الحمولة، فإن **تورنيو كاستم** يستطيع تولّي كل متطلباتك.

Roof carrier available as an accessory.

الحاملة السقفيّة متوفرة كاكسسوار.

Integrated roof rack

Tourneo Custom is available with an ingenious roof-rack system that folds away when not in use to help improve fuel economy and reduce wind noise, versus conventional roof racks. Capable of carrying loads of up to 130 kg,[1] the roof rack features a load stop and integrated T-slots that are compatible with standard roof-rack accessories to maximize its capability and usability.

حاملة سقفية مضمّنة

يتوفر تورنيو كاستم مع نظام مبتكر للحاملة السقفية قابل للطي عندما لا يكون قيد الاستخدام للمساعدة في تحسين التوفير في استهلاك الوقود وخفض ضجيج الرياح مقابل الحاملات السقفية التقليدية. وتستطيع الحاملة السقفية حمل حتى 130 كلغ[1] مع وحدات لتثبيت الحمولة وفتحات على شكل T تتوافق مع اكسسوارات الحاملة السقفية القياسية للاستفادة من قدراتها وسهولة استخدامها.

Dual side load doors

Wide-opening sliding side load doors enable easy access to the passenger compartment.

أبواب تحميل من الجهتين

أبواب تحميل جانبية منزلقة ذات فتحة واسعة تسمح بالوصول بسهولة إلى مقصورة الركاب.

Running boards

Make getting in and out even easier, while enhancing **TOURNEO CUSTOM**'s luxurious style.

عتبات جانبية

تسهّل الصعود والنزول من المركبة مع تعزيز الأسلوب الفخم في **تورنيو كاستم**.

Uncompromised all-round protection

There's nowhere you can't go in the **TOURNEO CUSTOM**, with an ANCAP safety rating[2] that gives you and your passengers peace of mind. With six airbags,[3] including side and curtain airbags, the **TOURNEO** is designed to give all-round protection that keeps everyone safe.

حماية شاملة لا تساوم

يمكنك أن تقصد المكان الذي تريده مع **تورنيو كاستم**، لا سيما مع حصوله على تصنيف السلامة من البرنامج الأسترالي لتقييم السيارات الجديدة ANCAP[2] الذي يمنحك والركاب راحة البال. فمع 6 وسائد هوائية[3]، بما في ذلك الوسائد الجانبية والستائر الهوائية، تم تصميم تورنيو ليؤمن لك وللركاب حماية شاملة تحافظ على سلامة الجميع.

Baby seat available as an accessory.

كرسي الأطفال متوفر كاكسسوار.

ISOFIX child-seat fixing points

For enhanced passenger safety, 3 ISOFIX child-seat attachment points are available on the center and driver's side seats of the second row, and the center seat of the third row.

تجهيزات ISOFIX لتثبيت كراسي الأطفال

لتعزيز سلامة الركاب، تتوفّر 3 نقاط تثبيت لتجهيزات ISOFIX لتثبيت كراسي الأطفال في المقعد الأوسط والمقعد لجهة السائق في الصف الثاني، والمقعد الأوسط في الصف الثالث.

[1] Cargo and load capacity limited by weight and weight distribution.
[2] Information about ANCAP safety rating can be found at https://www.ancap.com.au/safety-ratings/ford?is_current_model=true&page=1&field=published_at&direction=desc
[3] Always wear your safety belt and secure children in the rear seat.

[1] ترتبط الحمولة وقدرتها بالوزن وتوزيعه.
[2] يتوفر المزيد من المعلومات حول تصنيف السلامة من البرنامج الأسترالي لتقييم السيارات الجديدة ANCAP على هذا الرابط https://www.ancap.com.au/safety-ratings/ford?is_current_model=true&page=1&field=published_at&direction=desc
[3] احرص دائماً على ربط حزام الأمان وتأمين الأطفال في المقعد الخلفي.

Make it yours.

TRANSIT CUSTOM and **TOURNEO CUSTOM**. Choose the color and trim that you think best reflects your business.

خصّصها لتناسب شخصيتك.

ترانزيت كاستم و**تورنيو كاستم**. اختر اللون والكسوة اللذين يعكسان أعمالك.

TRANSIT CUSTOM ترانزيت كاستم

TOURNEO CUSTOM تورنيو كاستم

Exterior Colors

الألوان الخارجية

- Blazer Blue (Solid) — أزرق بليزر (غير شفاف)
- Frozen White (Solid) — أبيض ثلجي (غير شفاف)
- Race Red (Solid) — أحمر رياضي رايس (غير شفاف)
- Magnetic (Metallic*) — رمادي مغناطيسي (معدني*)
- Blue Metallic (Metallic*) — أزرق معدني (معدني*)
- Diffused Silver (Metallic*) — فضّي ديفيوزد (معدني*)
- Orange Glow (Metallic*) — برتقالي متوهّج (معدني*)
- Agate Black (Metallic*) — أسود العقيق (معدني*)
- Grey Matter (Metallic*) — رمادي ماتر (معدني*)
- Moondust Silver (Metallic*) — فضّي مونداست (معدني*)

Interiors

الكسوات

- Capitol/City Ebony Cloth — كابيتول/ سيتي قماش باللون الأسود الأبنوسي
- Quadrant/City Dark Palazzo Grey Cloth — كوادرنت/ سيتي قماش رمادي بالاتسو داكن
- Dark Palazzo Grey Vinyl — فينيل رمادي بالاتسو داكن

Colors are representative only. See your distributor for actual paint/trim options.

الألوان المبيّنة هي نماذج فقط. يرجى مراجعة الوكيل المحلي بشأن الخيارات المتوفرة فعلياً للطلاء/ الكسوات.

TRANSIT RANGE

The Ford **TRANSIT RANGE** has one thing in common: Helping you get things done from day one.

مجموعة ترانزيت

وضعت مجموعة فورد **ترانزيت** هدفاً مشتركاً لها وهو مساعدتك في إنجاز مهامك منذ البداية.

Petrol engines:

محركات بنزين:

3.5L PFDi V6

V6 مع نظام ضخّ الوقود عبر منفذ وضخّ الوقود المباشر سعة 3.5 لتر

3.5L ECOBOOST® V6 ENGINE

3.5L EcoBoost V6 only available with Ambulance Pre-pack.

محرّك EcoBoost® V6 سعة 3.5 لتر

محرّك EcoBoost V6 سعة 3.5 لتر متوفر فقط مع مجموعة التجهيزات المسبقة لسيارات الإسعاف.

Built for hard work.

Even smarter. Even more capable. Even more efficient. The Ford **TRANSIT VAN** can deliver even greater productivity for your business.

تصميم يلبّي احتياجات العمل الشاقة.

إنه أذكى، يتمتع بمزيد من القدرات، والفعالية. يمنحك فورد **ترانزيت فان** الفرصة لتضاعف إنتاجيتك في العمل.

Optimized loadspace and payload[1]

The **TRANSIT VAN** delivers exceptional load capacity. You'll find up to 15.1 cu m of cargo space to fill. The flat load floor and near vertical side walls help you make the most of all that space, with room to carry loads of up to 4,373mm in length and up to 2,069mm in height. Access to the load area is quick and easy too, thanks to a wide-opening sliding side door, full-height rear doors that can be opened to a full 253° (standard on Long Wheelbase and Extended Body) and a built-in rear bumper step.

- 7 cu m to 15.1 cu m loadspace. Greater load cube allows more to be carried in a single journey for improved operating efficiency.
- 4,373mm load lengths. Increased load lengths can accommodate standard-length items, like pipes, building boards and carpet rolls.

تعزيز فسحة الحمولة وقدرة التحميل[1]

يؤمّن **ترانزيت فان** سعة تحميل استثنائيّة. حيث يمنحك حتى 15.1 متر مكعّب من فسحة الحمولة. وتساعدك أرضية التحميل المسطّحة والجدران الجانبية شبه العمودية في الاستفادة إلى أقصى حدّ من المساحة، مع فسحة لنقل الحمولات التي يصل طولها إلى 4,373 ملم وارتفاعها إلى 2,069 ملم. ويمكن الوصول إلى فسحة الحمولة بسرعة وسهولة أيضاً، بفضل الباب الجانبي المنزلق مع فتحته الواسعة، والأبواب الخلفية ذات الارتفاع الكامل التي يمكن فتحها بزاوية 253 درجة كاملة (قياسية في قاعدة العجلات الطويلة والطول الممدّد للهيكل) والعتبة المضمّنة في المصدّ الخلفي.

- من 7 أمتار مكعّبة إلى 15.1 متر مكعّب من فسحة الحمولة. تسمح فسحة الحمولة الأكبر حجماً بنقل المزيد في رحلة واحدة لتحسين فعالية التشغيل.
- طول الحمولة 4,373 ملم. يتّسع طول الحمولة المعزّز للأغراض ذات الطول القياسي، على غرار الأنابيب، وألواح البناء، والسجاد.

Bulkhead not available. الجدار الفاصل غير متوفّر.

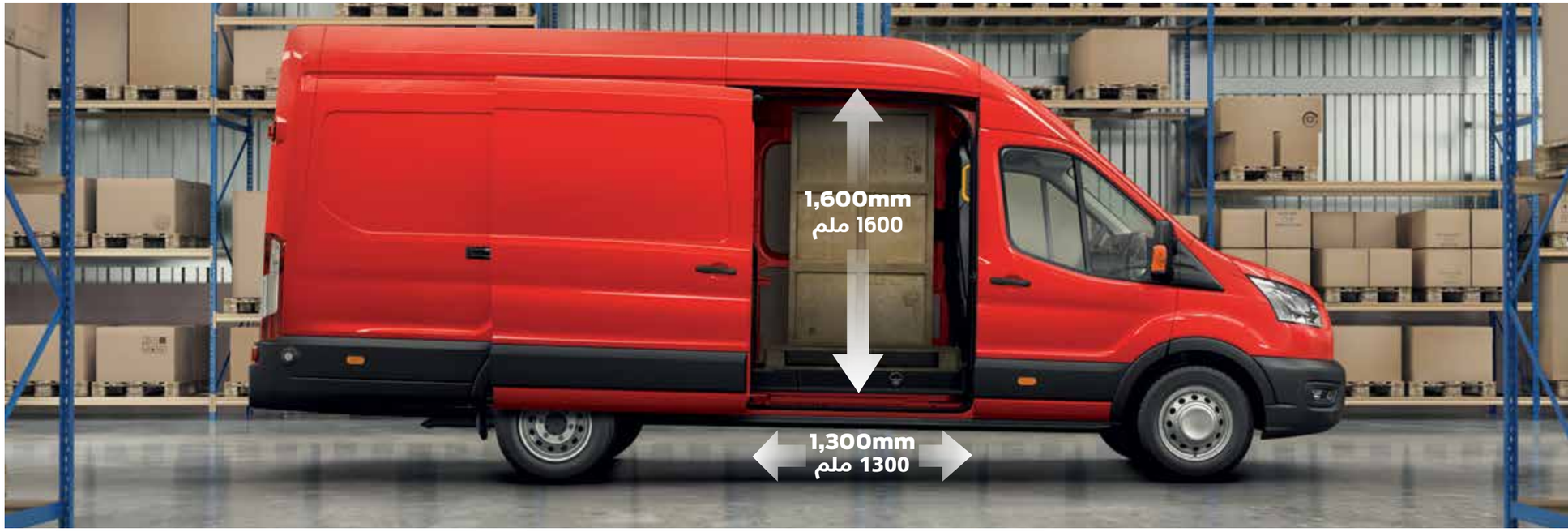

Electronic Stability Program[1]

Senses when you are deviating from your chosen line and aims to keep you on track by automatically regulating braking and engine output. Traction Control[1,2] is designed to eliminate excessive wheelspin and to provide the best possible grip by constantly monitoring and adjusting the torque delivered to individual wheels. (Standard.)

نظام التحكم الإلكتروني بالثبات[1]

يستشعر حين تنحرف عن خط سيرك ويسعى إلى إبقائك ضمن مسارك من خلال ضبط الفرملة وطاقة المحرّك تلقائياً. التحكم بالدفع[1,2] مصمّم للحد من الانزلاق المفرط ولمنحك أفضل تماسك ممكن على الطريق من خلال مراقبة عزم الدوران الذي يتم تزويده إلى العجلات الفردية وتعديله باستمرار. (قياسي).

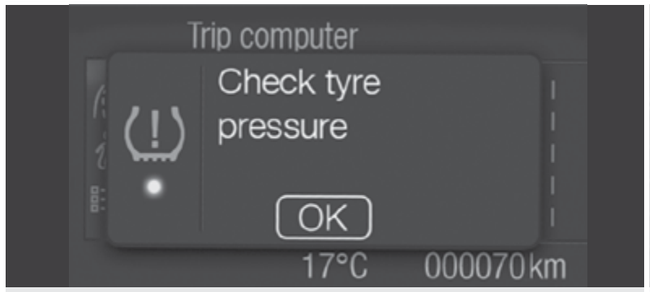

An early warning if a tyre is going flat

If any of your tyres starts to lose pressure during your journey, the Tyre Pressure Monitoring System warns you that there's a puncture immediately by lighting up an icon on the instrument panel.

إنذار مبكر بحال بدأ أحد الإطارات يفرغ من الهواء

إن بدأ أحد الإطارات يفقد ضغط الهواء خلال رحلتك، ينبّهك نظام مراقبة ضغط الإطارات بوجود تسريب على الفور من خلال إضاءة أيقونة على لوحة العدّادات ومؤشرات القيادة.

Stream your audio

Transit Cargo Van features a multifunction display, Bluetooth® for streaming audio, and dual USB ports. Audio controls on the steering wheel help make functionality easy.

استمتع بالموسيقى

تتميّز ترانزيت كارغو فان بشاشة متعددة الوظائف وبتقنية Bluetooth® للاستماع إلى الموسيقى وبمنفذَي USB. وتساهم أزرار التحكّم بالصوت على عجلة القيادة بتسهيل وظائف هذه المميّزات.

Wing mirrors

Wing mirrors that can protect themselves to avoid accidental damage, power-foldable mirrors fold inwards when you're parked. Tucked back, they also protect the stylish integrated indicators.

مرايا بشكل جناح

تحمي المرايا على شكل جناح نفسها لتجنب أي أضرار عرضية، وعندما تكون في وضعية الركن تلتفّ المرايا الجانبية القابلة للطي آلياً نحو الداخل. وحين تكون في هذه الوضعية، تحمي أيضاً مصابيح التأشير في المرايا.

[1]Driver-assist features are supplemental and do not replace the driver's attention, judgment and need to control the vehicle. It does not replace safe driving. See Owner's Manual for details and limitations.
[2]Uses sensors.

[1]إنّ المميّزات المساعِدة للسائق هي تقنيات إضافية تهدف إلى المساعدة ولا تحلّ مكان انتباه السائق وقدرة التمييز الفطرية التي يتحلّى بها وضرورة سيطرته على المركبة. كما أنها لا تحلّ محل القيادة الآمنة. يرجى مراجعة دليل المالك بشأن التفاصيل وقيود النظام.
[2]يستخدم أجهزة الاستشعار.

An appetite for hard work.

The **TRANSIT VAN** is the ideal combination of high carrying capacity, dependable power and low fuel consumption.

عزم في تحدي الصعوبات.

يشكّل **ترانزيت فان** المزيج المثالي بين قدرة التحميل العالية، والقوة التي يمكن الاعتماد عليها، واستهلاك الوقود المنخفض.

Daytime running lights for visibility and style

Highly energy efficient, these advanced daytime running lights provide a signature look that really sets **TRANSIT** apart: they'll help get you noticed during the day and be seen clearly at night.

مصابيح تعمل في ضوء النهار بتقنية LED لشكل رائع ورؤية أوضح

تمنحك المصابيح التي تعمل في ضوء النهار وتحرص على الاقتصاد في الطاقة إلى حدّ كبير، مظهراً خاصاً في **ترانزيت** يميّزه عن غيره. تأكد أنك ستلفت الأنظار في وضح النهار، وستتمكّن من الرؤية بوضوح في الليل.

Welcome to your new office

TRANSIT VAN helps you take even the most demanding day in your stride. The spacious, redesigned interior with its new instrument panel and high-quality ergonomic design puts you comfortably in control.

أهلاً بك في مكتبك الجديد

يساعدك **ترانزيت فان** في تخطّي حتى أكثر أيام العمل إجهاداً. أنت تمسك بزمام السيطرة بكل راحة وهدوء مع التصميم الداخلي الجديد والفسيح المزوّد بلوحة العدّادات ومؤشرات القيادة الجديدة.

Power-assisted steering

Electric power-assisted steering automatically adjusts to your speed and the conditions. At low speeds, the system makes wheel turns feel lighter and easier, improving maneuverability. At high speeds, when you need greater control, it firms up the steering.

نظام التوجيه المعزّز آلياً

يتكيّف نظام التوجيه الكهربائي المعزّز آلياً تلقائياً مع سرعتك والظروف التي تقود فيها. عند السرعات المنخفضة، يصبح تحريك عجلة القيادة أسهل وأكثر خفة ويساهم في تعزيز المناورة. ويعزّز التوجيه عند السرعات العالية، عندما تكون بحاجة إلى المزيد من السيطرة.

An advanced system to help you stay in your lane[1]

Lane-Keeping Aid provides gentle steering torque assistance to help guide you back into your lane. If your wheel touches the line or edge of the road, Lane-Keeping Alert vibrates the steering wheel and displays a visual warning.

نظام متطوّر يساعدك لتبقى في الخط[1]

يمنحك مساعد البقاء في خط السير بعض المساندة في تأثير عزم الدوران على توجيه السيارة لكي تعود إلى مسارك. وفي حال لامست عجلتك الخط أو طرف الطريق، يصدر إنذار البقاء في خط السير ارتجاجات عبر عجلة القيادة ويبرز لك إنذاراً بصرياً.

Load area protection package optional.

[1]Lane-Keeping Aid does not control steering. Driver-assist features are supplemental and do not replace the driver's attention, judgment and need to control the vehicle. It does not replace safe driving. See Owner's Manual for details and limitations.

مجموعة تجهيزات الحماية لفسحة الحمولة اختيارية.

إنّ مساعد البقاء في خط السير لا يتحكّم بالتوجيه. إنّ الميّزات المساعدة للسائق هي تقنيات إضافية تهدف إلى المساعدة ولا تحل مكان انتباه السائق وقدرة التميز الفطرية التي يتحلّى بها وضرورة سيطرته على المركبة. كما أنها لا تحل محل القيادة الآمنة. يرجى مراجعة دليل المالك بشأن التفاصيل والقيود.

TRANSIT RANGE

The Ford **TRANSIT RANGE** has one thing in common:
Helping you get things done from day one.

مجموعة ترانزيت

وضعت مجموعة فورد **ترانزيت** هدفاً مشتركاً لها وهو مساعدتك
في إنجاز مهامك منذ البداية.

2.2L Diesel engine

محرّك ديزل سعة 2.2 لتر

Built for hard work.

Even smarter. Even more capable. Even more efficient. The new Ford **TRANSIT VAN** can deliver even greater productivity for your business.

تصميم يلبّي احتياجات العمل الشاقة.

إنه أذكى، يتمتع بمزيد من القدرات، والفعالية. يمنحك فورد **ترانزيت فان** الفرصة لتضاعف إنتاجيتك في العمل.

Optimized loadspace and payload[1]

The **TRANSIT VAN** delivers exceptional load capacity. You'll find up to 15.1 cu m of cargo space to fill. The flat load floor and near vertical side walls help you make the most of all that space, with room to carry loads of up to 4,373mm in length and up to 2,025mm in height. Access to the load area is quick and easy too, thanks to a wide-opening sliding side door, full-height rear doors that can be opened to a full 270° (standard on Long Wheelbase and Extended Body) and a built-in rear bumper step.

- 10 cu m to 15.1 cu m loadspace. Greater load cube allows more to be carried in a single journey for improved operating efficiency.
- 4,373mm load lengths. Increased load lengths can accommodate standard-length items, like pipes, building boards and carpet rolls.

تعزيز فسحة الحمولة وقدرة التحميل[1]

يؤمّن ترانزيت فان سعة تحميل استثنائيّة. حيث يمنحك حتى 15.1 متر مكعّب من فسحة الحمولة. أرضية التحميل المسطّحة والجدران الجانبية شبه العمودية تساعدك على الاستفادة إلى أقصى حدّ من المساحة، مع فسحة لنقل الحمولات التي يصل طولها إلى 4,374 ملم وارتفاعها إلى 2,025 ملم. ويمكن الوصول إلى فسحة الحمولة بسرعة وسهولة أيضاً، بفضل الباب الجانبي المنزلق مع فتحته الواسعة، والأبواب الخلفية ذات الارتفاع الكامل التي يمكن فتحها بزاوية 270 درجة كاملة (قياسية في قاعدة العجلات الطويلة والطول الممدّد للهيكل) والعتبة المضمّنة في المصدّ الخلفي.

- من 10 أمتار مكعّبة إلى 15.1 متر مكعّب من فسحة الحمولة. تسمح فسحة الحمولة الأكبر حجماً بنقل المزيد في رحلة واحدة لتحسين فعالية التشغيل.
- طول الحمولة 4,373 ملم. يتّسع طول الحمولة المعزّز للأغراض ذات الطول القياسي، على غرار الأنابيب، وألواح البناء، والسجاد.

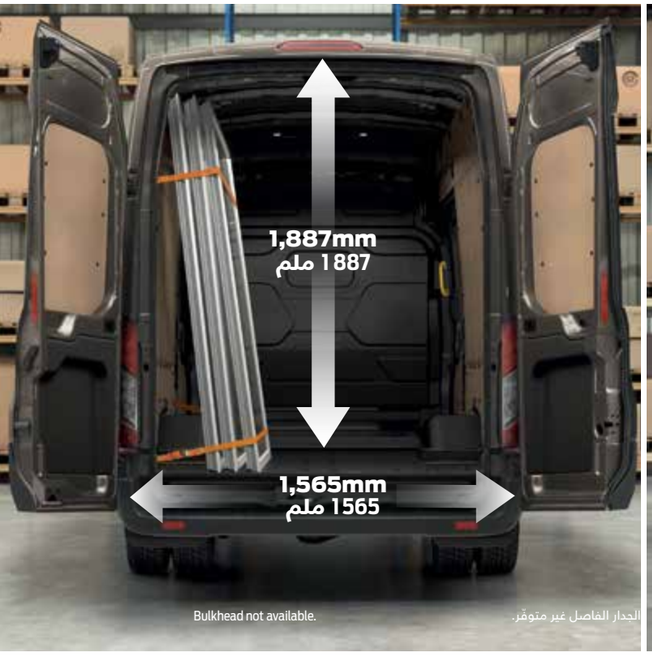

Bulkhead not available.

الجدار الفاصل غير متوفّر.

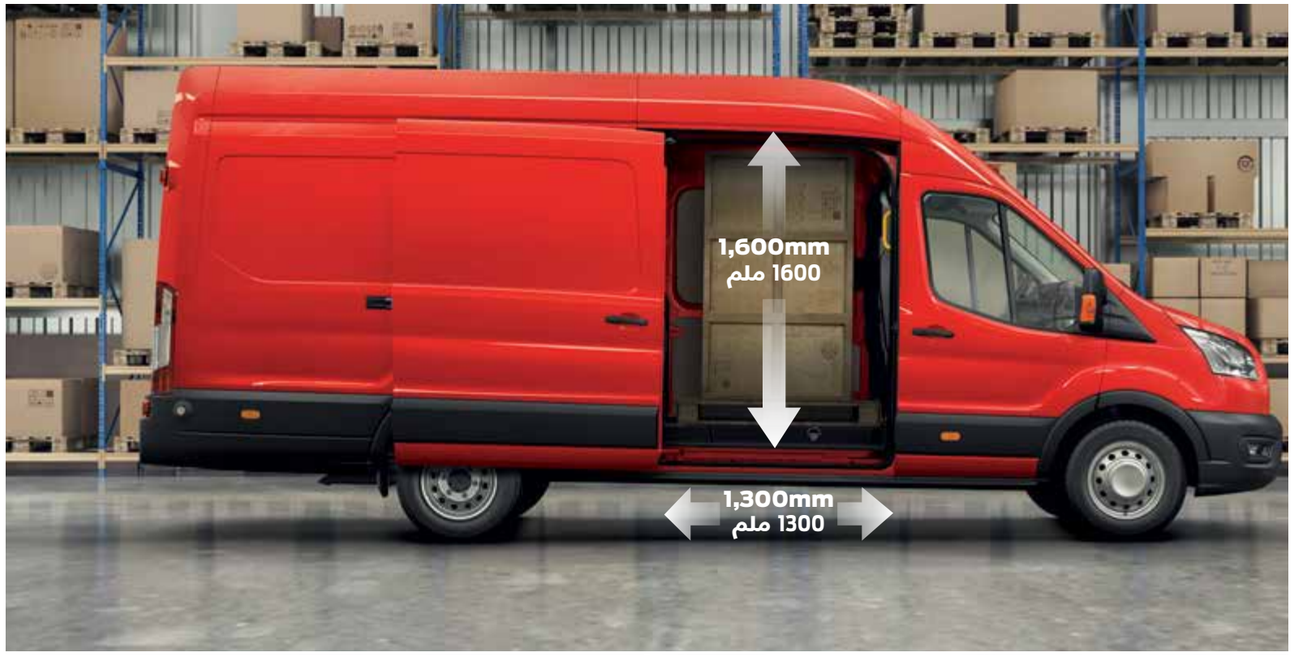

Wing mirrors

Wing mirrors that can protect themselves to avoid accidental damage, power-foldable mirrors fold inwards when you're parked. Tucked back, they also protect the stylish integrated indicators.

مرايا بشكل جناح

تحمي المرايا على شكل جناح نفسها لتجنب أي أضرار عرضية، وعندما تكون في وضعية الركن تلتفّ المرايا الجانبية القابلة للطي آلياً نحو الداخل. وحين تكون في هذه الوضعية، تحمي أيضاً مصابيح التأشير في المرايا.

Electronic Stability Program[1]

Senses when you are deviating from your chosen line and aims to keep you on track by automatically regulating braking and engine output. Traction Control[1,2] is designed to eliminate excessive wheelspin and to provide the best possible grip by constantly monitoring and adjusting the torque delivered to individual wheels.[1] (Standard.)

نظام التحكم الإلكتروني بالثبات[1]

يستشعر حين تنحرف عن خط سيرك ويسعى إلى إبقائك ضمن مسارك من خلال ضبط الفرملة وطاقة المحرّك تلقائياً. التحكم بالدفع[1,2] مصمّم للحد من الانزلاق المفرط ولمنحك أفضل تماسك ممكن على الطريق من خلال مراقبة عزم الدوران الذي يتم تزويده إلى العجلات الفردية وتعديله باستمرار[1]. (قياسي).

An early warning if a tyre is going flat

If any of your tyres starts to lose pressure during your journey, the Tyre Pressure Monitoring System warns you that there's a puncture immediately by lighting up an icon on the instrument panel.

إنذار مبكر بحال بدأ أحد الإطارات يفرغ من الهواء

إن بدأ أحد الإطارات يفقد ضغط الهواء خلال رحلتك، ينبّهك نظام مراقبة ضغط الإطارات بوجود تسريب على الفور من خلال إضاءة أيقونة على لوحة العدّادات ومؤشرات القيادة.

CONNECTIVITY

Bluetooth® Audio Streaming And Audio Controls On Steering Wheel–Stream your music to the vehicle's audio system from your compatible MP3 player or cell phone. Steering-wheel mounted audio controls allow you to select favorites with just your fingertips.

Microphone–Through Bluetooth connectivity you can receive or reject calls hands-free, by just a touch of a button. No more missing out on important calls while you drive.

USB–Use a compatible USB device to stream your music over the vehicle's audio system. It's as simple as touching a button.

AUX Input Jack–Multiple power ports allow you and your passengers to run and charge a computer, tablet and smartphone at the same time. The ports will keep charging your devices even after the ignition is turned off.

الاتصال

استمع للموسيقى بتقنية Bluetooth® وتحكّم بالصوت من عجلة القيادة – يمكنك تشغيل مجموعتك الموسيقيّة من مشغّل ملفات MP3 أو الهاتف الجوّال عبر النظام الصوتي للمركبة. تتيح لك أزرار التحكّم بنظام الصوت المثبّتة في عجلة القيادة اختيار تفضيلاتك بلمسة من أصابعك.

الميكروفون – من خلال الاتصال بواسطة بلوتوث، يمكنك تلقي الاتصالات أو إلغائها بكبسة زرّ، بدون أن تضطر لاستعمال يديك. وتأكد أنك لن تفوّت أي اتصال مهم أثناء القيادة.

منفذ USB – استعمل جهاز USB متوافق لتستمع إلى موسيقاك عبر نظام الصوت في مركبتك. وهي عملية بغاية السهولة.

منفذ إدخال إضافي – تتيح منافذ الطاقة المتعددة لك وللركاب تشغيل وشحن كمبيوتر، وجهاز لوحي، وجوّال في الوقت عينه. وتستمر المنافذ بشحن أجهزتك حتى بعد إطفاء مركبتك.

[1]Driver-assist features are supplemental and do not replace the driver's attention, judgment and need to control the vehicle. It does not replace safe driving. See Owner's Manual for details and limitations.
[2]Uses sensors.

[1]إنّ الميّزات المساعدة للسائق هي تقنيات إضافية تهدف إلى المساعدة ولا تحلّ مكان انتباه السائق وقدرة التمييز الفطرية التي يتحلّى بها وضرورة سيطرته على المركبة. كما أنها لا تحلّ محل القيادة الآمنة. يرجى مراجعة دليل المالك بشأن التفاصيل وقيود النظام.
[2]يستخدم أجهزة الاستشعار.

An appetite for hard work.

The **TRANSIT VAN** is the ideal combination of high carrying capacity,[1] dependable power and low fuel consumption.

عزم في تحدي الصعوبات.

يشكّل **ترانزيت فان** المزيج المثالي بين قدرة التحميل العالية[1]، والقوة التي يمكن الاعتماد عليها، واستهلاك الوقود المنخفض.

Welcome to your new office

TRANSIT VAN helps you take even the most demanding day in your stride. The spacious, redesigned interior with its appealing instrument panel and high-quality ergonomic design puts you comfortably in control.

أهلاً بك في مكتبك الجديد

يساعدك **ترانزيت فان** في تخطّي حتى أكثر أيام العمل إجهاداً. أنت تمسك بزمام السيطرة بكل راحة وهدوء مع التصميم الداخلي الجذاب والفسيح المزوّد بلوحة العدّادات ومؤشرات القيادة الجديدة.

Power-assisted steering

Electric power-assisted steering automatically adjusts to your speed and the conditions. At low speeds, the system makes wheel turns feel lighter and easier, improving maneuverability. At high speeds, when you need greater control, it firms up the steering.

نظام التوجيه المعزّز آلياً

يتكيّف نظام التوجيه المعزّز آلياً تلقائياً مع سرعتك والظروف التي تقود فيها. عند السرعات المنخفضة، يصبح تحريك عجلة القيادة أسهل وأكثر خفة ويساهم في تعزيز المناورة. ويعزّز التوجيه عند السرعات العالية، عندما تكون بحاجة إلى المزيد من السيطرة.

Daytime running lights for visibility and style

Highly energy efficient, these advanced daytime running lights provide a signature look that really sets **TRANSIT** apart: they'll help get you noticed during the day and be seen clearly at night.

مصابيح تعمل في ضوء النهار بتقنية LED لشكل رائع ورؤية أوضح

تمنحك المصابيح التي تعمل في ضوء النهار وتحرص على الاقتصاد في الطاقة إلى حدّ كبير، مظهراً خاصاً في **ترانزيت** يميّزه عن غيره. تأكد أنك ستلفت الأنظار في وضح النهار، وستتمكّن من الرؤية بوضوح في الليل.

[1]Cargo and load capacity limited by weight and weight distribution.

[1]ترتبط الحمولة وقدرتها بالوزن وتوزيعه.

Ready to be put to work.

Whatever you need from a van, you'll find it – and more – in the **TRANSIT**.

جاهز للعمل.

مهما كانت الصفات التي تبحث عنها في شاحنة فان، ستجدها في **ترانزيت**، وستجد المزيد غيرها.

Medium wheelbase L2

قاعدة عجلات متوسطة L2

Standard roof H2 — سقف قياسي H2
FWD — نظام دفع أمامي
10.0cu m[1] — 10.0 متر مكعّب[1]
RWD/FWD — نظام دفع خلفي/ نظام دفع أمامي
9.5cu m[1] — 9.5 متر مكعّب[1]

High roof H3 — سقف مرتفع H3
FWD — نظام دفع أمامي
11.2m[1] — 11.2 م[1]
RWD/FWD — نظام دفع خلفي/ نظام دفع أمامي
10.7m[1] — 10.7 م[1]

Long wheelbase L3

قاعدة عجلات طويلة L3

Standard roof H2 — سقف قياسي H2
FWD — نظام دفع أمامي
11.5cu m[1] — 11.5 متر مكعّب[1]
RWD/FWD — نظام دفع خلفي/ نظام دفع أمامي
11.0cu m[1] — 11.0 متر مكعّب[1]

High roof H3 — سقف مرتفع H3
FWD — نظام دفع أمامي
13m[1] — 13 م[1]
RWD/FWD — نظام دفع خلفي/ نظام دفع أمامي
12.4m[1] — 12.4م[1]

Long wheelbase EF L4

قاعدة عجلات طويلة L4 بقاعدة إطار ممدّد

High roof H3
RWD
15.1cu m[1]

سقف مرتفع H3
نظام دفع أمامي
15.1 متر مكعّب[1]

Medium wheelbase L2

قاعدة عجلات متوسطة L2

2/3
seats
Max. gross payload up to 1,395kg
Gross vehicle mass 3,500kg

2/3
مقاعد
قدرة الحمولة القصوى الإجمالية حتى 1,395 كلغ
الوزن الإجمالي للمركبة 3,500 كلغ

Long wheelbase L3

قاعدة عجلات طويلة L3

2/3
seats
Max. gross payload up to 1,365kg
Gross vehicle mass 3,500kg

2/3
مقاعد
قدرة الحمولة القصوى الإجمالية حتى 1,395 كلغ
الوزن الإجمالي للمركبة 3,500 كلغ

Long wheelbase EF L4

قاعدة عجلات طويلة L4 بقاعدة إطار ممدّد

2/3
seats
Max. gross payload up to 2,242kg
Gross vehicle mass 4,700kg

2/3
مقاعد
قدرة الحمولة القصوى الإجمالية حتى 2,242 كلغ
الوزن الإجمالي للمركبة 4,700 كلغ

TRANSIT BUS

When you need enough space for passengers, the Ford **TRANSIT BUS** is the perfect solution.

ترانزيت باص

هل تحتاج إلى مساحة كافية للركاب؟
الحل المثالي مع فورد **ترانزيت باص**.

2.2L Diesel engine

محرّك ديزل سعة 2.2 لتر

Travel in style

TRANSIT BUS allows everyone to travel in style and comfort, no matter where they are seated. And with space for up to seventeen passengers,[1] plus the driver, it offers the perfect mix of passenger carrying ability and load carrying potential.

[1]18-seat L4 H3 model.

تنقّل بأناقة

يسمح **ترانزيت باص** للجميع بالتنقّل بأناقة وراحة، بغض النظر عن المقعد الذي يجلسون فيه. ومع مساحة تكفي لسبعة عشر راكباً[1]، بالإضافة إلى السائق، تقدّم هذه المركبة المزيج المثالي بين القدرة على نقل الركّاب وأغراضهم.

[1]طراز L4 H3 مع 18 مقعداً.

Smart stowage[2]

With its light and spacious fully-trimmed interior, the **TRANSIT BUS** is designed to make even the longest journey a pleasure. Overhead storage shelves, standard on L4 H3 (LWB-EF high roof) models, offer convenient additional stowage. Each row of seats is provided with two foot-level outlets for heating and, when specified, aircraftstyle overhead air conditioning vents for efficient air circulation and individual LED reading lights.

تخزين ذكي[2]

بفضل التصميم الداخلي الخفيف والشاسع، تصبح حتى أطول الرحلات بغاية المتعة مع ترانزيت باص. تقدم رفوف التخزين فوق الرأس، القياسية في طرازات L4 H3 (قاعدة عجلات طويلة بقاعدة إطار ممدّد وسقف مرتفع)، مساحات تخزين إضافية ومناسبة. يتم تجهيز كل صف من المقاعد بمخرجين على مستوى القدمين للتدفئة، وعند الطلب، تُضاف فتحات تكييف هواء علوية على كتلك المتوفرة في الطائرات من أجل تدوير الهواء بكفاءة ومصابيح فردية بتقنية LED للقراءة.

Access made easy

The **TRANSIT BUS** offers unrestricted access to the passenger compartment. An extra-wide, power-operated sliding side door provides two regulation-size exits, making it easier to get in or out. For added convenience, all models feature a power-operated side step.

الوصول السهل

يقدّم لك **ترانزيت باص** الوصول المطلق إلى مقصورة الركاب. يوفر باب جانبي عريض جداً يعمل آلياً مخرجين بحجم يتوافق مع المعايير القانونية، من أجل تسهيل عملية الدخول إلى المركبة أو الخروج منها. ولتأمين المزيد من الراحة، تتوفر في الطرازات كافة عتبة جانبية آلية.

[2]Cargo and load capacity limited by weight and weight distribution.

[2]ترتبط الحمولة وقدرتها بالوزن وتوزيعه.

Driving in Confidence.

Advanced systems to ease your day.

قُد مركبتك بثقة.

أنظمة متطوّرة تسهّل يومك في العمل.

Long wheelbase L3

قاعدة عجلات طويلة L3

Standard roof H2 سقف قياسي H2
RWD نظام دفع خلفي

High roof H3 سقف مرتفع H3
RWD نظام دفع خلفي

Long wheelbase EF L4

قاعدة عجلات طويلة L4 بقاعدة إطار ممدّد

High roof H3
RWD

سقف مرتفع H3
نظام دفع خلفي

Long wheelbase L3

قاعدة عجلات طويلة L3

14/15
seats

14/15
مقاعد

Long wheelbase EF L4

قاعدة عجلات طويلة L4 بقاعدة إطار ممدّد

17/18
seats

17/18
مقاعد

Electronic Stability Program[1]

TRANSIT BUS is fitted with Electronic Stability Program (ESP[2,3]) as standard. The advanced system constantly monitors the path the vehicle is following and compares it to the driver's intended course. If ESP senses a significant difference, it automatically reduces engine torque and applies brakes to individual wheels to help stabilise the vehicle and keep it on track.

Trailer Sway Control[1]

When it detects trailer sway, the system is designed to reduce engine torque and apply the brakes to the appropriate wheel(s) to help maintain control – standard with all Ford tow bars.

[1]Driver-assist features are supplemental and do not replace the driver's attention, judgment and need to control the vehicle. It does not replace safe driving. See Owner's Manual for details and limitations.
[2]Safety feature.
[3]Uses sensors.

نظام التحكم الإلكتروني بالثبات[1]

يتوفر نظام التحكم الإلكتروني بالثبات[2,3] في ترانزيت باص كميزة قياسية. يراقب هذا النظام المتطوّر الطريق الذي تتبعه المركبة ويقارنه بالمسار الأساسي للسائق. وفي حال استشعر نظام التحكم الإلكتروني بالثبات فرقاً شاسعاً بينهما، يخفف على الفور عزم المحرك ويستعمل الفرامل على كل من العجلات للمساعدة في تثبيت المركبة وإبقائها ضمن مسارها.

نظام التحكم بالمقطورة[1]

عندما يرصد النظام انحراف المقطورة، يعمل بفضل تصميمه على التخفيف من عزم دوران المحرك ويستعمل الفرامل على العجلة أو العجلات المناسبة للمحافظة على السيطرة، وهذه ميزة قياسية في أعمدة القطر كافة من فورد.

[1]إنّ الميّزات المساعِدة للسائق هي تقنيات إضافية تهدف إلى المساعدة ولا تحلّ مكان انتباه السائق وقدرة التمييز الفطرية التي يتحلّى بها وضرورة سيطرته على المركبة. كما أنها لا تحلّ محل القيادة الآمنة. يرجى مراجعة دليل المالك بشأن التفاصيل وقيود النظام.
[2]ميزة سلامة.
[3]يستخدم أجهزة الاستشعار.

Built for hard work

When there's serious work to be done, trust the **TRANSIT CHASSIS CAB** to be up to the job. Combining the strength of a heavy truck with the agility of a light commercial vehicle, every model in the extensive, easy-to-convert **TRANSIT CHASSIS CAB** range can be configured to satisfy your individual business needs. Across the range, you'll find a bold new front-end design with larger three-bar grille, a fresh bonnet and bumper, and distinctive headlights with LED technology (option). Inside, there's built-in connectivity on selected models, and advanced driver assistance technologies available to help you through the toughest working day. From a Luton van, dropside or tipper, to a refrigerated body, mobile workshop, emergency services vehicle or a motorhome, the new **TRANSIT CHASSIS CAB** is the ideal transport solution.

تصميم يلبّي احتياجات العمل الشاقة

هل عليك القيام ببعض المهام الجدية؟ ثق بمركبة **ترانزيت شاسي كاب** لأنها على قدر المسؤولية. من خلال الجمع بين قوة الشاحنة الثقيلة ورشاقة المركبة التجارية الخفيفة، يمكن إعداد كل طراز ضمن مجموعة **ترانزيت شاسي كاب** الشاملة وسهلة التحويل، لكي ترضي احتياجات ومتطلبات عملك. وعبر المجموعة، يبرز تصميم جديد وجريء من الناحية الأمامية مع شبكة مؤلفة من ثلاثة قضبان، وغطاء محرك ومصد جديدين، ومصابيح أمامية مميزة عاملة بتقنية LED (ميزة اختيارية). من الناحية الداخلية، تتمتع بعض الطرازات المختارة بتجهيزات الاتصال، وتتوفر تكنولوجيا مساعدة السائق المتطورة لمساعدتك في تخطي حتى أصعب الأيام أثناء العمل. من فان Luton، إلى شاحنة بمربع أو شاحنة قلابة، إلى هيكل مبرّد، أو ورشة عمل متحركة، أو مركبة طوارئ، أو بيت متنقل، **ترانزيت شاسي كاب** هي المركبة المثالية لحلول التنقل التي تريدها.

Your mobile office

TRANSIT helps you take even the most demanding day in your stride. The spacious, redesigned interior with its appealing instrument panel and high-quality ergonomic design puts you comfortably in control. A choice of standard dual front passenger seat or fully-adjustable single seat offers room for up to three occupants, while the facia-mounted gearshift provides easy cross-cab access. And, because life at the wheel runs more smoothly – and looks much better – when you have room to store everything you need, you'll find plenty of easily accessible stowage space too, including three open-topped bins on the top of the dashboard and a new device dock designed to hold a mobile phone or tablet.

مكتبك المتنقّل

يساعدك **ترانزيت** في تخطّي حتى أكثر أيام العمل إجهاداً. أنت تمسك بزمام السيطرة بكل راحة وهدوء مع التصميم الداخلي الجديد والفسيح المزوّد بلوحة العدّادات ومؤشرات القيادة الجديدة. ويمكنك الاختيار بين مقعد راكب أمامي مزدوج قياسي أو مقعد فردي قابل للتعديل بالكامل للحصول على مساحة تتسع حتى ثلاثة ركاب، فيما يزوّدك ناقل الحركة المثبت في وسط الكونسول بالوصول السهل عبر المقصورة. ولأن الحياة تصبح أسلس وأفضل بكثير وراء المقود عندما يكون لديك مساحة كافية لتخزين كل ما تحتاج إليه، ستجد مساحة وافرة يسهل الوصول إليها أيضاً، بما في ذلك ثلاث فتحات تخزين مع غطاء في أعلى اللوحة المركزية وقاعدة جديدة للأجهزة مصممة لتحمل هاتفك الجوّال أو جهازك اللوحي.

Driving in Confidence.

Advanced systems to ease your day.

Extra-long wheelbase L5

Standard roof H2
RWD

4,700kg GVM

2/3 seats

Dual rear wheel (DRW)

عجلات خلفية مزدوجة

قاعدة عجلات طويلة للغاية L5

سقف قياسي H2
نظام دفع خلفي

الوزن الإجمالي للمركبة
4,700 كلغ

مقاعد 2/3

قُد مركبتك بثقة.

أنظمة متطوّرة تسهّل يومك في العمل.

Side Wind Stabilisation

Helps the driver to stay in lane in strong, gusty conditions by using the ESC system to sense when the vehicle is being affected by crosswinds. (Standard.)

نظام التثبيت في مواجهة الرياح المعترضة

يساعد السائق ليبقى في مساره في ظل الأجواء العاتية والمضطربة باستعمال نظام التحكّم الإلكتروني بالثبات لكي يستشعر متى تتأثر المركبة بالرياح المعترضة. (قياسي).

Electronic Stability Program (ESP)[2,3]

TRANSIT SINGLE CHASSIS CAB is fitted with Electronic Stability Program (ESP)[1,5] as standard. The advanced system constantly monitors the path the vehicle is following and compares it to the driver's intended course. If ESP senses a significant difference, it automatically reduces engine torque and applies brakes to individual wheels to help stabilise the vehicle and keep it on track.

نظام التحكم الإلكتروني بالثبات[2,3]

يتوفر نظام التحكم الإلكتروني بالثبات في **ترانزيت شاسي كاب الأحادية**[1,5] كميزة قياسية. يراقب هذا النظام المتطوّر الطريق الذي تتبعه المركبة ويقارنه بالمسار الأساسي للسائق. وفي حال استشعر نظام التحكم الإلكتروني بالثبات فرقاً شاسعاً بينهما، يخفف على الفور عزم المحرك ويستعمل الفرامل على كل من العجلات للمساعدة في تثبيت المركبة وإبقائها ضمن مسارها.

Trailer Sway Control[4]

When it detects trailer sway, the system is designed to reduce engine torque and apply the brakes to the appropriate wheel(s) to help maintain control – standard with all Ford tow bars.

نظام التحكم بانحراف المقطورة[4]

عندما يرصد النظام انحراف المقطورة، يعمل بفضل تصميمه على التخفيف من عزم دوران المحرك ويستعمل الفرامل على العجلة أو العجلات المناسبة للمحافظة على السيطرة، وهذه ميزة قياسية في أعمدة القطر كافة من فورد.

Roll Stability Control[3]

Designed to identify a potentially dangerous driving situation and activate the ESP to restore stability.

ميزة التحكم بالميلان[3]

مصمّمة لكشف حالات القيادة الخطرة المحتملة وتنشيط نظام التحكم الإلكتروني بالثبات لاستعادة الثبات.

[1]Uses sensors. [2]Driver-assist features are supplemental and do not replace the driver's attention, judgment and need to control the vehicle. It does not replace safe driving. See Owner's Manual for details and limitations. [3]Standard on single chassis cab. [4]Optional on TRANSIT SINGLE CHASSIS CAB. [5]Safety feature.

[1]يستخدم أجهزة الاستشعار. [2]إنّ الميّزات المساعدة للسائق هي تقنيات إضافية تهدف إلى المساعدة ولا تحلّ مكان انتباه السائق وقدرة التمييز الفطرية التي يتحلّى بها وضرورة سيطرته على المركبة. كما أنها لا تحلّ محل القيادة الآمنة. يرجى مراجعة دليل المالك بشأن التفاصيل وقيود النظام. [3]ميزة قياسية في ترانزيت بمقصورة شاسي كاب أحادية. [4]ميزة اختيارية في ترانزيت بمقصورة **شاسي كاب أحادية**. [5]ميزة سلامة.

Make it yours.

Choose the color and trim that you think best reflects your business.

خصّصها لتناسب شخصيتك.

اختر اللون والكسوة اللذين يعكسان أعمالك.

TRANSIT VAN ترانزيت فان

TRANSIT BUS ترانزيت باص

SINGLE CHASSIS CAB شاسي كاب بمقصورة أحادية

Exterior Colors

الألوان الخارجية

- Abyss Grey (Metallic) — رمادي أبيس (معدني)
- Race Red (Solid) — أحمر رياضي رايس (غير شفاف)
- Agate Black (Metallic) — أسود العقيق (معدني)
- School Bus Yellow (Solid) — أصفر باص المدرسة (غير شفاف)
- Ingot Silver (Metallic) — فضّي آنغو (معدني)
- Magnetic (Metallic) — رمادي مغناطيسي (معدني)
- Diffused Silver (Metallic) — فضّي ديفيوزد (معدني)
- Carbonized Grey (Metallic) — رمادي كربوني (معدني)
- Oxford White (Solid) — أبيض أكسفورد (غير شفاف)
- Blue (Metallic) — أزرق (معدني)
- Blue Jeans (Metallic) — أزرق الجينز (معدني)
- Avalanche Grey (Metallic) — رمادي أفالانش (معدني)
- Blazer Blue (Solid) — أزرق بليزر (غير شفاف)
- Frozen White (Solid) — أبيض ثلجي (غير شفاف)
- Moondust Silver (Metallic) — فضّي مونداست (معدني)

Interiors

الكسوات

- Dark Palazzo Grey Vinyl — فينيل رمادي بالاتسو داكن
- Dark Palazzo Grey Cloth — قماش رمادي بالاتسو داكن
- Ebony Cloth — قماش باللون الأسود الأبنوسي
- فينيل رمادي بالاتسو داكن (مقعد السائق) + فينيل أبنوسي (مقعدا الراكبين الأماميين) — Dark Palazzo Grey Vinyl (Driver Seat) + Ebony Vinyl (Dual Passenger Seats)

Colors are representative only. See your distributor for actual paint/trim options.

الألوان المبيّنة هي نماذج فقط. يرجى مراجعة الوكيل المحلي بشأن الخيارات المتوفرة فعلياً للطلاء/ الكسوات.

Ford **PROTECT**

No matter what the situation, Ford has you covered.

Ford PROTECT PremiumCARE
Up to 8-years/300,000km 1000+ Components covered.
This includes: steering, airconditioning and heating, hi-tech, audio, safety, emissions, engine, transmission, electrical, brakes, front and rear suspension, drive axles, etc.

Ford PROTECT Premium Maintenance Plan
Covers routine inspections, and replacement of normal “wear and tear” items.
This includes: oil change and filter, shock absorbers, clutch discs, spark plugs, engine belts, hoses, hose clamps, tire and rotation, wiper blades, brake pads and linings, etc.

Visit me.ford.com for more information.

فورد **بروتكت**

تؤمّن لك فورد التغطية مهما كانت الظروف.

برنامج الصيانة المميزة PremiumCARE من فورد بروتكت
ضمان حتى 8 سنوات/ 300,000 كلم بالساعة بالإضافة إلى تغطية أكثر من ألف قطعة غيار.
ويشمل ذلك نظام التوجيه، ونظام التكييف والتدفئة، والأنظمة المتطوّرة، وأنظمة الصوت، وأنظمة الأمان، والانبعاثات، والمحرّكات، وناقل الحركة، والأنظمة الكهربائية، والفرامل، ونظام التعليق الأمامي والخلفي، ومحاور الدفع، إلخ...

خطة برنامج الصيانة المميزة من فورد بروتكت
تغطّي المعاينات الروتينية وتبديل القطع بعد تعرّضها للبلى والتلف.
وتشمل تغيير الزيت والفلتر، وممتصات الصدمات، وأقراص القابض، وشمعات الإشعال، وسيور المحرّك، والخراطيم، ومشابك تثبيت الخراطيم، والإطارات وتبديل موضعها، وشفرات المسّاحات، ولبّادات وبطانات الفرامل، إلخ...

لمزيد من المعلومات، يرجى زيارة me.ford.com

TRANSIT CUSTOM

	VAN – 270S – BASE		VAN – 330L – BASE	
Roof Height	**LOW ROOF**	**HIGH ROOF**	**LOW ROOF**	**HIGH ROOF**
Wheelbase	**SWB**	**SWB**	**LWB**	**LWB**
Engine				
Base 270S: 2.2L Diesel 100PS FWD Stage IV or V	Std	Std	-	-
Base 330L: 2.2L Diesel 125PS FWD Stage IV or V	-	-	Std	Std
Transmission				
6-speed manual	Std	Std	Std	Std
Wheels & Tires				
15" Steel wheel	Std	Std	-	-
16" Steel wheel	-	-	Std	Std
Spare wheel	Std	Std	Std	Std
Steering				
Rack-and-pinion steering	Std	Std	Std	Std
Electric Power-Assisted Steering (EPAS)	Std	Std	Std	Std
Suspension				
Front: Independent MacPherson struts, variable rate coil springs, stabilizer bar and gas-pressurized shock absorbers	Std	Std	Std	Std
Rear suspension: single leaf springs, gas-pressurized shock absorbers	Std	Std	Std	Std
Torque Vectoring Control (TVC)	Std	Std	Std	Std
Brakes				
Front ventilated discs	Std	Std	Std	Std
Rear solid discs	Std	Std	Std	Std
Safety & Security				
Driver airbag	Std	Std	Std	Std
Passenger airbag	Std	Std	Std	Std
Anti-lock Braking System (ABS)	Std	Std	Std	Std
Electronic Brakeforce Distribution (EBD)	Std	Std	Std	Std
Electronic Stability Program (ESP)	Std	Std	Std	Std
Emergency brake warning	Std	Std	Std	Std
Trailer Sway Control (TSC)	Std	Std	Std	Std
Remote power central double locking	Std	Std	Std	Std
Exterior				
Low roof	Std	-	Std	-
High roof	-	Std	-	Std
Short wheelbase	Std	Std	-	-
Long wheelbase	-	-	Std	Std
Grille – 3-bar moulded in color	Std	Std	Std	Std
Wide bodyside moulding – grey	Std	Std	Std	Std
Exterior door handle – black color	Std	Std	Std	Std
Follow-me-home lighting	Std	Std	Std	Std
High-mounted stop lamp	Std	Std	Std	Std
Daytime running lamps	Std	Std	Std	Std
Front bumper – partial body color	Std	Std	Std	Std
Rear bumper – black color	Std	Std	Std	Std
Side sliding door – curb-side sliding door	Std	-	Std	Std
Side sliding doors – dual side sliding door	A	Std	-	A
Rear doors – 50/50 swing open non-glazed door	Std	Std	Std	Std
Windows – front, electrically-operated (driver's side – one shot up/down)	Std	Std	Std	Std
Door mirrors – black color – dual power heated signal	Std	Std	Std	Std
Quad-beam headlamp	Std	Std	Std	Std
Manual headlamp leveling	Std	Std	Std	Std

A = Available

ترانزيت كاستم

	شاحنة فان – 270S – الطراز الأساسي		شاحنة فان – 330L – الطراز الأساسي	
ارتفاع السقف	سقف منخفض	سقف مرتفع	سقف منخفض	سقف مرتفع
قاعدة العجلات	قاعدة عجلات قصيرة	قاعدة عجلات قصيرة	قاعدة عجلات طويلة	قاعدة عجلات طويلة
المحرّك				
الطراز الأساسي 270S: محرّك ديزل سعة 2.2 لتر بقوة 100PS بنظام دفع أمامي من المستوى الأوروبي 4 أو 5 للانبعاثات	ميزة قياسية	ميزة قياسية	-	-
الطراز الأساسي 330L: محرّك ديزل سعة 2.2 لتر بقوة 125PS بنظام دفع أمامي من المستوى الأوروبي 4 أو 5 للانبعاثات	-	-	ميزة قياسية	ميزة قياسية
ناقل الحركة				
يدوي بـ 6 سرعات	ميزة قياسية	ميزة قياسية	ميزة قياسية	ميزة قياسية
الإطارات والعجلات				
عجلات فولاذية قياس 15 بوصة	ميزة قياسية	ميزة قياسية	-	-
عجلات فولاذية قياس 16 بوصة	-	-	ميزة قياسية	ميزة قياسية
إطار احتياطي	ميزة قياسية	ميزة قياسية	ميزة قياسية	ميزة قياسية
نظام التوجيه				
نظام توجيه بترس وجريدة مسنّنة	ميزة قياسية	ميزة قياسية	ميزة قياسية	ميزة قياسية
نظام التوجيه الكهربائي المعزّز آلياً	ميزة قياسية	ميزة قياسية	ميزة قياسية	ميزة قياسية
نظام التعليق				
نظام تعليق أمامي: نظام تعليق مستقل بقوائم ماكفرسون الانضغاطية، نوابض لولبيّة بنسب ضغط متبدّلة، عمود توازن، وممتصّات صدمات مضغوطة بالغاز	ميزة قياسية	ميزة قياسية	ميزة قياسية	ميزة قياسية
نظام تعليق خلفي: نوابض ذات شريحة واحدة، ممتصات صدمات مضغوطة بالغاز	ميزة قياسية	ميزة قياسية	ميزة قياسية	ميزة قياسية
نظام توجيه عزم الدوران	ميزة قياسية	ميزة قياسية	ميزة قياسية	ميزة قياسية
الفرامل				
أقراص أمامية مهوّاة	ميزة قياسية	ميزة قياسية	ميزة قياسية	ميزة قياسية
أقراص خلفية صلبة	ميزة قياسية	ميزة قياسية	ميزة قياسية	ميزة قياسية
السلامة والأمان				
وسادة هوائية للسائق	ميزة قياسية	ميزة قياسية	ميزة قياسية	ميزة قياسية
وسادة هوائيّة للراكب	ميزة قياسية	ميزة قياسية	ميزة قياسية	ميزة قياسية
نظام الفرامل المانع للانغلاق	ميزة قياسية	ميزة قياسية	ميزة قياسية	ميزة قياسية
نظام التوزيع الإلكتروني لقوة الفرملة	ميزة قياسية	ميزة قياسية	ميزة قياسية	ميزة قياسية
نظام التحكم الإلكتروني بالثبات	ميزة قياسية	ميزة قياسية	ميزة قياسية	ميزة قياسية
نظام التنبيه الضوئي من الفرملة الطارئة	ميزة قياسية	ميزة قياسية	ميزة قياسية	ميزة قياسية
نظام التحكّم بانحراف المقطورة	ميزة قياسية	ميزة قياسية	ميزة قياسية	ميزة قياسية
نظام إقفال مركزي آلي مزدوج عامل عن بُعد	ميزة قياسية	ميزة قياسية	ميزة قياسية	ميزة قياسية
من الخارج				
سقف منخفض	ميزة قياسية	-	ميزة قياسية	-
سقف مرتفع	-	ميزة قياسية	-	ميزة قياسية
قاعدة عجلات قصيرة	ميزة قياسية	ميزة قياسية	-	-
قاعدة عجلات طويلة	-	-	ميزة قياسية	ميزة قياسية
الشبكة الأمامية – ثلاثة قضبان – لون مضمّن مع القولبة	ميزة قياسية	ميزة قياسية	ميزة قياسية	ميزة قياسية
صفائح جانبية تزيينية عريضة – رماديّة	ميزة قياسية	ميزة قياسية	ميزة قياسية	ميزة قياسية
مقابض الأبواب الخارجيّة – باللون الأسود	ميزة قياسية	ميزة قياسية	ميزة قياسية	ميزة قياسية
ميزة برمجة الإضاءة لتأخير انطفاء المصابيح	ميزة قياسية	ميزة قياسية	ميزة قياسية	ميزة قياسية
مصباح توقف مثبّت عالياً	ميزة قياسية	ميزة قياسية	ميزة قياسية	ميزة قياسية
مصابيح تعمل في ضوء النهار	ميزة قياسية	ميزة قياسية	ميزة قياسية	ميزة قياسية
المصدّ الأمامي – جزئي بلون الهيكل	ميزة قياسية	ميزة قياسية	ميزة قياسية	ميزة قياسية
المصدّ الخلفي – باللون الأسود	ميزة قياسية	ميزة قياسية	ميزة قياسية	ميزة قياسية
باب جانبي منزلق – باب جانبي منزلق لجهة الرصيف	ميزة قياسية	-	ميزة قياسية	ميزة قياسية
أبواب جانبية منزلقة – بابان جانبيان منزلقان	م	ميزة قياسية	-	م
الأبواب الخلفية – باب خلفي مجزأ بنسبة 50/50 يفتح بشكل جانبي من دون نافذة	ميزة قياسية	ميزة قياسية	ميزة قياسية	ميزة قياسية
النوافذ – الأمامية، آلية (جهة السائق – ميزة الفتح والإغلاق بلمسة واحدة)	ميزة قياسية	ميزة قياسية	ميزة قياسية	ميزة قياسية
مرايا الأبواب باللون الأسود – آلية بوظيفتين، مدفأة، مع مصابيح للتأشير بالانعطاف	ميزة قياسية	ميزة قياسية	ميزة قياسية	ميزة قياسية
مصابيح أمامية رباعية الشعاعات	ميزة قياسية	ميزة قياسية	ميزة قياسية	ميزة قياسية
ميزة موازنة المصابيح الأمامية يدوياً	ميزة قياسية	ميزة قياسية	ميزة قياسية	ميزة قياسية

م = متوفر

TRANSIT CUSTOM

	VAN – 270S – BASE		VAN – 330L – BASE	
Roof Height	**LOW ROOF**	**HIGH ROOF**	**LOW ROOF**	**HIGH ROOF**
Wheelbase	**SWB**	**SWB**	**LWB**	**LWB**
Interior & Loadspace				
Bulkhead with load through hatch	Std	Std	Std	Std
8 load compartment tie-down loops	Std	Std	Std	Std
Partial floor cover – rubber insulated easy-clean (back to B-pillar)	Std	Std	Std	Std
Front header courtesy light with theatre dimming	Std	Std	Std	Std
Load compartment lamps	Std	Std	Std	Std
Molded gearshift knob	Std	Std	Std	Std
Front manual air conditioner	Std	Std	Std	Std
Central locking	Std	Std	Std	Std
Remote keyless lock/unlock	Std	Std	Std	Std
Comfort & Convenience				
AM/FM radio with USB and Bluetooth® connectivity	Std	Std	Std	Std
4 audio speakers	Std	Std	Std	Std
Steering-wheel-mounted audio controls	Std	Std	Std	Std
Dimensions (mm)				
A – Overall length	4,973	4,973	5,340	5,340
B – Overall width with mirrors	2,272	2,272	2,272	2,272
C – Overall height	2,000	2,366	1,979	2,343
D – Wheelbase	2,933	2,933	3,300	3,300
E – Front of vehicle to front wheel centre	1,012	1,012	1,012	1,012
F – Rear of vehicle to rear wheel centre	1,028	1,028	1,028	1,028
G – Side door entry width	1,030	1,030	1,030	1,030
H – Side load door entry height	1,324	1,324	1,324	1,324
I – Rear tailgate entry width	1,404	1,404	1,404	1,404
J – Rear tailgate entry height	1,347	1,706	1,347	1,706
K – Maximum loadspace length (with bulkhead)	2,554	2,554	2,921	2,921
Maximum loadspace length (with bulkhead through)	3,037	3,037	3,404	3,404
L – Maximum loadspace width	1,775	1,775	1,775	1,775
M – Loadspace between wheel arches	1,392	1,392	1,392	1,392
N – Load floor to roof	1,406	1,778	1,406	1,778
O – Loading height	564	564	536	536
Weight & Capacities				
Loadspace volume with bulkhead (cu m)	6.0	7.2	6.8	8.3
Payload (kg)	1,385	1,390	1,454	1,461
Gross Vehicle Mass (GVM) – kg	2,700	2,700	3,300	3,300
Fuel tank (L)	70	70	70	70

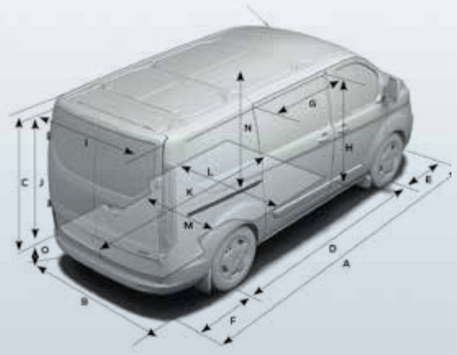

Restrictions apply. Some options whilst shown as available may not be compatible together. For more clarification, please visit your local Ford Distributor.

ترانزيت كاستم

	شاحنة فان – 270S – الطراز الأساسي		شاحنة فان – 330L – الطراز الأساسي	
ارتفاع السقف	**سقف منخفض**	**سقف مرتفع**	**سقف منخفض**	**سقف مرتفع**
قاعدة العجلات	**قاعدة عجلات قصيرة**	**قاعدة عجلات قصيرة**	**قاعدة عجلات طويلة**	**قاعدة عجلات طويلة**
الناحية الداخلية وفسحة الحمولة				
جدار فاصل مع فتحة لتمرير الحمولة	ميزة قياسية	ميزة قياسية	ميزة قياسية	ميزة قياسية
8 مشابك تثبيت في حيّز الحمولة	ميزة قياسية	ميزة قياسية	ميزة قياسية	ميزة قياسية
غطاء جزئي للأرضية – من المطاط العازل، سهل التنظيف، (وصولاً إلى العارضة B)	ميزة قياسية	ميزة قياسية	ميزة قياسية	ميزة قياسية
أضواء ملاءمة أمامية مع ميزة التعتيم المتدرّج	ميزة قياسية	ميزة قياسية	ميزة قياسية	ميزة قياسية
مصابيح في حيّز الحمولة	ميزة قياسية	ميزة قياسية	ميزة قياسية	ميزة قياسية
مقبض ناقل الحركة مقولب	ميزة قياسية	ميزة قياسية	ميزة قياسية	ميزة قياسية
مكيّف هواء يدوي أمامي	ميزة قياسية	ميزة قياسية	ميزة قياسية	ميزة قياسية
إقفال مركزي	ميزة قياسية	ميزة قياسية	ميزة قياسية	ميزة قياسية
إقفال/فتح الأبواب عن بُعد من دون مفتاح	ميزة قياسية	ميزة قياسية	ميزة قياسية	ميزة قياسية
الراحة والملاءمة				
راديو AM/FM مع منفذ USB وتقنية بلوتوث	ميزة قياسية	ميزة قياسية	ميزة قياسية	ميزة قياسية
4 مكبرات صوتية	ميزة قياسية	ميزة قياسية	ميزة قياسية	ميزة قياسية
أزرار تحكّم بنظام الصوت مثبّتة في عجلة القيادة	ميزة قياسية	ميزة قياسية	ميزة قياسية	ميزة قياسية
الأبعاد (ملم)				
A – الطول الإجمالي	4,973	4,973	5,340	5,340
B – العرض الإجمالي مع المرايا	2,272	2,272	2,272	2,272
C – الارتفاع الإجمالي	2,000	2,366	1,979	2,343
D – قاعدة العجلات	2,933	2,933	3,300	3,300
E – المسافة من الناحية الأمامية للمركبة إلى وسط العجلات الأمامية	1,012	1,012	1,012	1,012
F – المسافة من الناحية الخلفية للمركبة إلى وسط العجلات الخلفية	1,028	1,028	1,028	1,028
G – عرض فتحة الباب الجانبي	1,030	1,030	1,030	1,030
H – ارتفاع فتحة باب التحميل الجانبي	1,324	1,324	1,324	1,324
I – عرض فتحة باب الصندوق الخلفي	1,404	1,404	1,404	1,404
J – ارتفاع فتحة باب الصندوق الخلفي	1,347	1,706	1,347	1,706
K – الطول الأقصى لفسحة الحمولة (مع الجدار الفاصل)	2,554	2,554	2,921	2,921
الطول الأقصى لفسحة الحمولة (مع الجدار الفاصل)	3,037	3,037	3,404	3,404
L – العرض الأقصى لفسحة الحمولة	1,775	1,775	1,775	1,775
M – فسحة الحمولة بين أقواس العجلات	1,392	1,392	1,392	1,392
N – من أرضية التحميل إلى السقف	1,406	1,778	1,406	1,778
O – ارتفاع التحميل	564	564	536	536
الأوزان والسعات				
سعة فسحة التحميل مع الجدار الفاصل (متر مكعّب)	6.0	7.2	6.8	8.3
قدرة الحمولة (كلغ)	1,385	1,390	1,454	1,461
الوزن الإجمالي للمركبة – كلغ	2,700	2,700	3,300	3,300
خزّان الوقود (لتر)	70	70	70	70

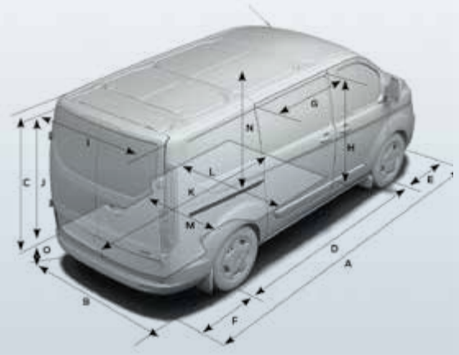

تنطبق القيود. بعض الخيارات المتوفرة قد لا تكون متوافقة معاً. للمزيد من التوضيح، يرجى زيارة وكيل فورد المحلي.

TOURNEO CUSTOM

	KOMBI M1 – 330L – BASE	BUS M1 – 300L – BASE	BUS M1 – 300L – PREMIUM
Roof Height	HIGH ROOF	LOW ROOF	LOW ROOF
Wheelbase	LWB	LWB	LWB
Engine			
Bus M1: 2.2L Diesel 125PS FWD Stage IV only	Std	Std	Std
Bus M1: 2.2L Diesel 125PS FWD Stage IV or V	-	Std	Std
Transmission			
6-speed manual	Std	Std	Std
Wheels & Tires			
16" Steel wheel	Std	Std	-
16" Alloy wheel	Opt	-	Std
Spare wheel	Std	Std	Std
Steering			
Rack-and-pinion steering	Std	Std	Std
Electric Power-Assisted Steering (EPAS)	Std	Std	Std
Suspension			
Front: Independent MacPherson struts, variable rate coil springs, stabilizer bar and gas-pressurized shock absorbers	Std	Std	Std
Rear suspension: single leaf springs, gas-pressurized shock absorbers	Std	Std	Std
Torque Vectoring Control (TVC)	Std	Std	Std
Brakes			
Front ventilated discs	Std	Std	Std
Rear solid discs	Std	Std	Std
Safety & Security			
Driver airbag	Std	Std	Std
Passenger airbag	Std	Std	Std
Thorax airbag	Std	Std	Std
Curtain airbags	Std	Std	Std
ISOFIX child-seat – 3 attachments – center (2nd- and 3rd-row seat) and driver's side (2nd-row seats-1)	Std	Std	Std
Anti-lock Braking System (ABS)	Std	Std	Std
Electronic Brakeforce Distribution (EBD)	Std	Std	Std
Electronic Stability Program (ESP)	Std	Std	Std
Emergency brake warning	Std	Std	Std
Trailer Sway Control (TSC)	Std	Opt	Opt
Remote power central double locking	Std	Std	Std
Exterior			
Low roof	Std	Std	Std
High roof	Opt	-	-
Long wheelbase	Std	Std	Std
Grille – 3-bar moulded in color	Std	-	-
Grille – mid-5 bar black color / chrome bars	-	Std	Std
Wide bodyside moulding – grey	Std	Std	Std
Exterior door handle – black color	Std	Std	-
Exterior door handle – body color	-	-	Std
Follow-me-home lighting	Std	Std	Std
High-mounted stop lamp	Std	Std	Std
Daytime running lamps	Std	Std	Std
Front bumper – partial body color	Std	-	-
Front bumper – body color	-	Std	Std
Rear bumper – body color	-	Std	Std
Rear bumper – black color	Std	-	-
Single side sliding door with running-board	Std	-	-
Dual side sliding doors with running-boards	-	Std	Std
Rear doors – glazed rear tailgate with wash/wipe	-	Std	Std
Rear doors – 50/50 swing open glazed door	Std	-	-
Front mudflaps	Std	Std	Std
Rear mudflaps	Std	Opt	Std
Front power windows with driver side one-touch up/down function	Std	Std	Std
Windows – 2nd-row, passenger's and driver's side flip open	Std	Std	Std
Windows – 3rd-row, passenger's side, fixed	Std	Std	Std
Door mirrors – black color – dual power, heated signal, auto fold mirrors	Std	Std	-
Door mirrors – body color – dual power, heated signal, auto fold mirrors	-	-	Std
Quad-beam headlamp	Std	Std	Std
Manual headlamp leveling	Std	Std	Std
Front fog lamps	-	-	Std
Front and rear parking sensors	-	Std	Std

تورنيو كاستم

	كوميبي M1 – 330L – الطراز الأساسي	BUS M1 – 300L – الطراز الأساسي	BUS M1 – 300L – بريميوم
ارتفاع السقف	سقف مرتفع	سقف منخفض	سقف منخفض
قاعدة العجلات	قاعدة عجلات طويلة	قاعدة عجلات طويلة	قاعدة عجلات طويلة
المحرّك			
Bus M1: محرّك ديزل سعة 2.2 لتر بقوة 125PS بنظام دفع أمامي من المستوى الأوروبي 4 للانبعاثات فقط	ميزة قياسية	ميزة قياسية	ميزة قياسية
Bus M1: محرّك ديزل سعة 2.2 لتر بقوة 125PS بنظام دفع أمامي من المستوى الأوروبي 4 أو 5 للانبعاثات	-	ميزة قياسية	ميزة قياسية
ناقل الحركة			
يدوي بـ 6 سرعات	ميزة قياسية	ميزة قياسية	ميزة قياسية
الإطارات والعجلات			
عجلات فولاذية قياس 16 بوصة	ميزة قياسية	ميزة قياسية	-
عجلات معدنية قياس 16 بوصة	ميزة اختيارية	-	ميزة قياسية
إطار احتياطي	ميزة قياسية	ميزة قياسية	ميزة قياسية
نظام التوجيه			
نظام توجيه بترس وجريدة مسنّنة	ميزة قياسية	ميزة قياسية	ميزة قياسية
نظام التوجيه الكهربائي المعزّز آلياً	ميزة قياسية	ميزة قياسية	ميزة قياسية
نظام التعليق			
نظام تعليق أمامي: نظام تعليق مستقل بقوائم ماكفرسون الانضغاطية، نوابض لولبيّة بنسب ضغط متبدّلة، عمود توازن، وممتصّات صدمات مضغوطة بالغاز	ميزة قياسية	ميزة قياسية	ميزة قياسية
نظام تعليق خلفي: نوابض ذات شريحة واحدة، ممتصات صدمات مضغوطة بالغاز	ميزة قياسية	ميزة قياسية	ميزة قياسية
نظام توجيه عزم الدوران	ميزة قياسية	ميزة قياسية	ميزة قياسية
الفرامل			
أقراص أمامية مهوّاة	ميزة قياسية	ميزة قياسية	ميزة قياسية
أقراص خلفية صلبة	ميزة قياسية	ميزة قياسية	ميزة قياسية
السلامة والأمان			
وسادة هوائية للسائق	ميزة قياسية	ميزة قياسية	ميزة قياسية
وسادة هوائيّة للراكب	ميزة قياسية	ميزة قياسية	ميزة قياسية
وسادة هوائية لناحية الصدر	ميزة قياسية	ميزة قياسية	ميزة قياسية
ستائر هوائية	ميزة قياسية	ميزة قياسية	ميزة قياسية
مقاعد بتجهيزات ISOFIX لتثبيت كراسي الأطفال - 3 نقاط تثبيت - المقعد الأوسط (الصف الثاني والثالث) والمقعد لجهة السائق (الصف الثاني)	ميزة قياسية	ميزة قياسية	ميزة قياسية
نظام الفرامل المانع للانغلاق	ميزة قياسية	ميزة قياسية	ميزة قياسية
نظام التوزيع الإلكتروني لقوة الفرملة	ميزة قياسية	ميزة قياسية	ميزة قياسية
نظام التحكم الإلكتروني بالثبات	ميزة قياسية	ميزة قياسية	ميزة قياسية
نظام التنبيه الضوئي من الفرملة الطارئة	ميزة قياسية	ميزة قياسية	ميزة قياسية
نظام التحكّم بانحراف المقطورة	ميزة قياسية	ميزة اختيارية	ميزة اختيارية
نظام إقفال مركزي آلي مزدوج عامل عن بُعد	ميزة قياسية	ميزة قياسية	ميزة قياسية
من الخارج			
سقف منخفض	ميزة قياسية	ميزة قياسية	ميزة قياسية
سقف مرتفع	ميزة اختيارية	-	ميزة قياسية
قاعدة عجلات طويلة	ميزة قياسية	ميزة قياسية	ميزة قياسية
الشبكة الأمامية – ثلاثة قضبان – لون مضمّن مع القولبة	ميزة قياسية	-	-
الشبكة الأمامية – خمسة قضبان باللون الأسود/ قضبان من الكروم	-	ميزة قياسية	ميزة قياسية
صفائح جانبية تزيينية عريضة – رماديّة	ميزة قياسية	ميزة قياسية	ميزة قياسية
مقابض الأبواب الخارجيّة – باللون الأسود	ميزة قياسية	ميزة قياسية	-
مقابض الأبواب الخارجية – بلون الهيكل	-	-	ميزة قياسية
ميزة برمجة الإضاءة لتأخير انطفاء المصابيح	ميزة قياسية	ميزة قياسية	ميزة قياسية
مصباح توقف مثبّت عالياً	ميزة قياسية	ميزة قياسية	ميزة قياسية
مصابيح تعمل في ضوء النهار	ميزة قياسية	ميزة قياسية	ميزة قياسية
المصدّ الأمامي – جزئي بلون الهيكل	ميزة قياسية	-	-
المصدّ الأمامي – بلون الهيكل	-	ميزة قياسية	ميزة قياسية
المصدّ الخلفي – بلون الهيكل	-	ميزة قياسية	ميزة قياسية
المصدّ الخلفي – باللون الأسود	ميزة قياسية	-	-
باب جانبي منزلق مع عتبة جانبية	ميزة قياسية	-	-
بابان جانبيان منزلقان مع عتبات جانبية	-	ميزة قياسية	ميزة قياسية
الأبواب الخلفية – باب صندوق خلفي مع نافذة ومسّاحة/ بخاخات ماء	-	ميزة قياسية	ميزة قياسية
الأبواب الخلفية – باب خلفي مجزأ بنسبة 50/50 يفتح بشكل جانبي مع نافذة	ميزة قياسية	-	-
واقيات من الوحل في الأمام	ميزة قياسية	ميزة قياسية	ميزة قياسية
واقيات من الوحل في الخلف	ميزة قياسية	ميزة اختيارية	ميزة قياسية
نوافذ آلية أمامية مع ميزة الفتح/الإغلاق بكبسة واحدة لنافذة السائق	ميزة قياسية	ميزة قياسية	ميزة قياسية
النوافذ – الصف الثاني، جهة الراكب والسائق تفتح جانبياً	ميزة قياسية	ميزة قياسية	ميزة قياسية
النوافذ – الصف الثالث، جهة الراكب، ثابتة	ميزة قياسية	ميزة قياسية	ميزة قياسية
مرايا الأبواب باللون الأسود – مرايا آلية بوظيفتين، مدفأة، مع مصابيح للتأشير بالانعطاف، قابلة للطي آلياً	ميزة قياسية	ميزة قياسية	-
مرايا الأبواب بلون الهيكل – مرايا آلية بوظيفتين، مدفأة، مع مصابيح للتأشير بالانعطاف، قابلة للطي آلياً	-	-	ميزة قياسية
مصابيح أمامية رباعية الشعاعات	ميزة قياسية	ميزة قياسية	ميزة قياسية
ميزة موازنة المصابيح الأمامية يدوياً	ميزة قياسية	ميزة قياسية	ميزة قياسية
مصابيح أمامية للضباب	-	-	ميزة قياسية
أجهزة استشعار للركن في الأمام والخلف	-	ميزة قياسية	ميزة قياسية

TOURNEO CUSTOM

	KOMBI M1 – 330L – BASE	BUS M1 – 300L – BASE	BUS M1 – 300L – PREMIUM
Roof Height	HIGH ROOF	LOW ROOF	LOW ROOF
Wheelbase	LWB	LWB	LWB
Interior & Loadspace			
Speed control (cruise control)	-	Std	Std
4 load compartment tie-down loops	Std	Std	Std
Complete floor cover – rubber insulated	Std	Std	-
Complete floor cover – carpet	-	-	Std
Front header courtesy light with theatre dimming	Std	Std	Std
Load compartment lamps	Std	Std	Std
Molded gearshift knob	Std	Std	-
Leather gearshift knob	-	-	Std
Leather steering wheel	-	Std	Std
Front manual air conditioner	Std	Std	Std
Rear seat manual climate control	Std	Std	Std
Side rear window blinds	-	Std	Std
Central locking	Std	Std	Std
Remote keyless lock/unlock	Std	Std	Std
Locking glovebox lid	-	-	Std
Comfort & Convenience			
AM/FM Radio with USB and Bluetooth® connectivity	Std	Std	Std
4 audio speakers	Std	Std	Std
Steering-wheel-mounted audio controls	Std	Std	Std
Dimensions (mm)			
A – Overall length	5,340	5,340	5,340
B – Overall width with mirrors	2,272	2,272	2,272
C – Overall height	2,343	1,977	1,977
D – Wheelbase	3,300	3,300	3,300
E – Front of vehicle to front wheel centre	1,012	1,012	1,012
F – Rear of vehicle to rear wheel centre	1,028	1,028	1,028
G – Side door entry width	1,030	1,030	1,030
H – Side load door entry height	1,292	1,289	1,289
I – Rear tailgate entry width	1,404	1,404	1,404
J – Rear tailgate entry height	1,660	1,295	1,295
Weight & Capacities			
Gross Vehicle Mass (GVM) – kg	3,300	3,000	3,000
Fuel tank (L)	70L	70L	70L

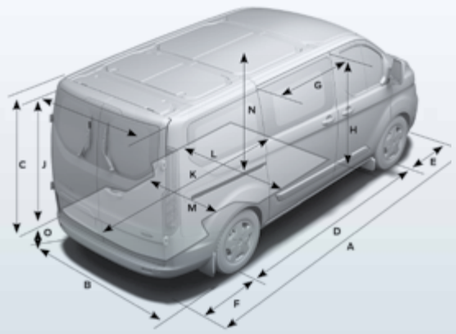

Restrictions apply. Some options whilst shown as available may not be compatible together. For more clarification, please visit your local Ford Distributor.

تورنيو كاستم

	كومبي M1 – 330L – الطراز الأساسي	BUS M1 – 300L – الطراز الأساسي	BUS M1 – 300L – بريميوم
ارتفاع السقف	سقف مرتفع	سقف منخفض	سقف منخفض
قاعدة العجلات	قاعدة عجلات طويلة	قاعدة عجلات طويلة	قاعدة عجلات طويلة
الناحية الداخلية وفسحة الحمولة			
نظام التحكم بالسرعة (مثبّت السرعة)	-	ميزة قياسية	ميزة قياسية
4 مشابك تثبيت في حيّز الحمولة	ميزة قياسية	ميزة قياسية	ميزة قياسية
غطاء كامل للأرضية – مطاط عازل	ميزة قياسية	ميزة قياسية	-
غطاء كامل للأرضية – سجاد	-	-	ميزة قياسية
أضواء ملاءمة أمامية مع ميزة التعتيم المتدرّج	ميزة قياسية	ميزة قياسية	ميزة قياسية
مصابيح في حيّز الحمولة	ميزة قياسية	ميزة قياسية	ميزة قياسية
مقبض ناقل الحركة مقولب	ميزة قياسية	ميزة قياسية	-
مقبض ناقل الحركة مغلّف بالجلد	-	-	ميزة قياسية
عجلة قيادة مغلّفة بالجلد	-	ميزة قياسية	ميزة قياسية
مكيّف هواء يدوي أمامي	ميزة قياسية	ميزة قياسية	ميزة قياسية
تحكّم يدوي بالتكييف في المقعد الخلفي	ميزة قياسية	ميزة قياسية	ميزة قياسية
ستائر للنوافذ الخلفية الجانبية	-	ميزة قياسية	ميزة قياسية
إقفال مركزي	ميزة قياسية	ميزة قياسية	ميزة قياسية
إقفال/فتح الأبواب عن بُعد من دون مفتاح	ميزة قياسية	ميزة قياسية	ميزة قياسية
غطاء حجيرة قفّازات قابل للإقفال	-	-	ميزة قياسية
الراحة والملاءمة			
راديو AM/FM مع منفذ USB وتقنية بلوتوث	ميزة قياسية	ميزة قياسية	ميزة قياسية
4 مكبرات صوتية	ميزة قياسية	ميزة قياسية	ميزة قياسية
أزرار تحكّم بنظام الصوت مثبّتة في عجلة القيادة	ميزة قياسية	ميزة قياسية	ميزة قياسية
الأبعاد (ملم)			
A – الطول الإجمالي	5,340	5,340	5,340
B – العرض الإجمالي مع المرايا	2,272	2,272	2,272
C – الارتفاع الإجمالي	2,343	1,977	1,977
D – قاعدة العجلات	3,300	3,300	3,300
E – المسافة من الناحية الأمامية للمركبة إلى وسط العجلات الأمامية	1,012	1,012	1,012
F – المسافة من الناحية الخلفية للمركبة إلى وسط العجلات الخلفية	1,028	1,028	1,028
G – عرض فتحة الباب الجانبي	1,030	1,030	1,030
H – ارتفاع فتحة باب التحميل الجانبي	1,292	1,289	1,289
I – عرض فتحة باب الصندوق الخلفي	1,404	1,404	1,404
J – ارتفاع فتحة باب الصندوق الخلفي	1,660	1,295	1,295
الأوزان والسعات			
الوزن الإجمالي للمركبة – كلغ	3,300	3,000	3,000
خزّان الوقود (لتر)	70 لتراً	70 لتراً	70 لتراً

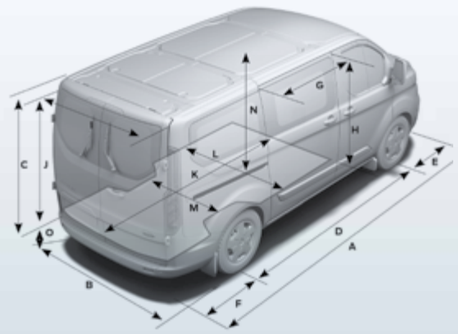

تنطبق القيود. بعض الخيارات المتوفرة قد لا تكون متوافقة معاً. للمزيد من التوضيح، يرجى زيارة وكيل فورد المحلي.

TRANSIT VAN – Diesel

	L2H2		L2H3		L3H2	L3H3	L4H3
Wheelbase	MWB	MWB	MWB	MWB	LWB	LWB	LWB-E
Roof Height	MR	MR	HR	HR	MR	HR	HR
Drive	FWD	RWD	FWD	RWD	RWD	RWD	RWD
Engine							
2.2L Diesel Horsepower – 125PS; Torque – 350Nm Stage IV / Stage V	Std	Std	Std	Std	Std	Std	-
2.2L Diesel Horsepower – 155PS; Torque – 350Nm Stage IV / Stage V	-	-	-	-	-	-	Std
Transmission							
6-speed manual	Std	Std	Std	Std	Std	Std	Std
Wheels & Tires							
16" Steel wheel	Std	Std	Std	Std	Std	Std	Std
Steering							
4-way adjustable	Std	Std	Std	Std	Std	Std	Std
Hydraulic Power Assisted Steering (HPAS)	Std	Std	Std	Std	Std	Std	Std
Suspension							
Front: independent MacPherson struts, variable rate coil springs, stabilizer bar and gas-pressurized shock absorbers	Std	Std	Std	Std	Std	Std	Std
Rear suspension: single leaf springs, gas-pressurized shock absorbers	Std	Std	Std	Std	Std	Std	Std
Torque Vectoring Control (TVC)	Std	Std	Std	Std	Std	Std	Std
Brakes							
Front ventilated discs	Std	Std	Std	Std	Std	Std	Std
Rear solid discs	Std	Std	Std	Std	Std	Std	Std
Safety & Security							
Driver airbag	Std	Std	Std	Std	Std	Std	Std
Passenger airbag	Opt	Opt	Opt	Opt	Opt	Opt	Opt
Anti-lock Braking System (ABS)	Std	Std	Std	Std	Std	Std	Std
Electronic Stability Program (ESP)	Std	Std	Std	Std	Std	Std	Std
Traction Control System	Std	Std	Std	Std	Std	Std	Std
Emergency brake warning	Std	Std	Std	Std	Std	Std	Std
Roll Stability Control	Std	Std	Std	Std	Std	Std	Std
Trailer Sway Control (TSC)	Opt	Opt	Opt	Opt	Opt	Opt	Opt
Remote door entry	Std	Std	Std	Std	Std	Std	Std
Exterior							
Grille – 3 bar – moulded in color	Std	Std	Std	Std	Std	Std	Std
Exterior door handle – black color	Std	Std	Std	Std	Std	Std	Std
Wide bodyside moulding	Std	Std	Std	Std	Std	Std	Std
Follow-me-home lighting	Std	Std	Std	Std	Std	Std	Std
High-mounted stop lamp	Std	Std	Std	Std	Std	Std	Std
Daytime Running Lamps (DRL)	Std	Std	Std	Std	Std	Std	Std
Front bumper – partial body color	Std	Std	Std	Std	Std	Std	Std
Rear bumper – black color	Std	Std	Std	Std	Std	Std	Std
Side sliding doors – Dual side sliding door	Opt	Opt	Opt	Opt	Opt	Opt	Opt
Rear doors – 50/50 swing open non-glazed door	Std	Std	Std	Std	Std	Std	Std
Power front window – one touch down	Std	Std	Std	Std	Std	Std	Std
Short arm mirrors	Std	Std	Std	Std	Std	Std	Std
Quad-beam headlamp	Std	Std	Std	Std	Std	Std	Std
Manual headlamp leveling	Std	Std	Std	Std	Std	Std	Std
Power-adjustable and power-fold signal mirrors	Std	Std	Std	Std	Std	Std	Std

ترانزيت فان – ديزل

	L2H2		L2H3		L3H2	L3H3	L4H3
قاعدة العجلات	قاعدة عجلات متوسطة	قاعدة عجلات متوسطة	قاعدة عجلات متوسطة	قاعدة عجلات متوسطة	قاعدة عجلات طويلة	قاعدة عجلات طويلة	قاعدة عجلات طويلة ممتدّة
ارتفاع السقف	سقف متوسط	سقف متوسط	سقف مرتفع	سقف مرتفع	سقف متوسط	سقف مرتفع	سقف مرتفع
نظام الدفع	نظام دفع أمامي	نظام دفع خلفي	نظام دفع أمامي	نظام دفع خلفي	نظام دفع خلفي	نظام دفع خلفي	نظام دفع خلفي
المحرّك							
محرّك ديزل سعة 2.2 لتر، القوة الحصانية 125PS، عزم الدوران 350 نيوتن متر من المستوى الأوروبي 4 و5 للانبعاثات	ميزة قياسية	ميزة قياسية	ميزة قياسية	ميزة قياسية	ميزة قياسية	ميزة قياسية	-
محرّك ديزل سعة 2.2 لتر، القوة الحصانية 155PS، عزم الدوران 350 نيوتن متر من المستوى الأوروبي 4 و5 للانبعاثات	-	-	-	-	-	-	ميزة قياسية
ناقل الحركة							
يدوي بـ 6 سرعات	ميزة قياسية	ميزة قياسية	ميزة قياسية	ميزة قياسية	ميزة قياسية	ميزة قياسية	ميزة قياسية
الإطارات والعجلات							
عجلات فولاذية قياس 16 بوصة	ميزة قياسية	ميزة قياسية	ميزة قياسية	ميزة قياسية	ميزة قياسية	ميزة قياسية	ميزة قياسية
نظام التوجيه							
قابل للإمالة في 4 وضعيات	ميزة قياسية	ميزة قياسية	ميزة قياسية	ميزة قياسية	ميزة قياسية	ميزة قياسية	ميزة قياسية
نظام توجيه هيدروليكي معّزز آلياً	ميزة قياسية	ميزة قياسية	ميزة قياسية	ميزة قياسية	ميزة قياسية	ميزة قياسية	ميزة قياسية
نظام التعليق							
نظام تعليق أمامي: نظام تعليق مستقل بقوائم ماكفرسون الانضغاطية، نوابض لولبيّة بنسب ضغط متبدّلة، عمود توازن، وممتصّات صدمات مضغوطة بالغاز	ميزة قياسية	ميزة قياسية	ميزة قياسية	ميزة قياسية	ميزة قياسية	ميزة قياسية	ميزة قياسية
نظام تعليق خلفي: نوابض ذات شريحة واحدة، ممتصات صدمات مضغوطة بالغاز	ميزة قياسية	ميزة قياسية	ميزة قياسية	ميزة قياسية	ميزة قياسية	ميزة قياسية	ميزة قياسية
نظام توجيه عزم الدوران	ميزة قياسية	ميزة قياسية	ميزة قياسية	ميزة قياسية	ميزة قياسية	ميزة قياسية	ميزة قياسية
الفرامل							
أقراص أمامية مهوّاة	ميزة قياسية	ميزة قياسية	ميزة قياسية	ميزة قياسية	ميزة قياسية	ميزة قياسية	ميزة قياسية
أقراص خلفية صلبة	ميزة قياسية	ميزة قياسية	ميزة قياسية	ميزة قياسية	ميزة قياسية	ميزة قياسية	ميزة قياسية
السلامة والأمان							
وسادة هوائية للسائق	ميزة قياسية	ميزة قياسية	ميزة قياسية	ميزة قياسية	ميزة قياسية	ميزة قياسية	ميزة قياسية
وسادة هوائيّة للرائب	ميزة اختيارية	ميزة اختيارية	ميزة اختيارية	ميزة اختيارية	ميزة اختيارية	ميزة اختيارية	ميزة اختيارية
نظام الفرامل المانع للانغلاق	ميزة قياسية	ميزة قياسية	ميزة قياسية	ميزة قياسية	ميزة قياسية	ميزة قياسية	ميزة قياسية
نظام التحكم الإلكتروني بالثبات	ميزة قياسية	ميزة قياسية	ميزة قياسية	ميزة قياسية	ميزة قياسية	ميزة قياسية	ميزة قياسية
نظام التحكم بالدفع	ميزة قياسية	ميزة قياسية	ميزة قياسية	ميزة قياسية	ميزة قياسية	ميزة قياسية	ميزة قياسية
نظام التنبيه الضوئي من الفرملة الطارئة	ميزة قياسية	ميزة قياسية	ميزة قياسية	ميزة قياسية	ميزة قياسية	ميزة قياسية	ميزة قياسية
ميزة التحكم بالميلان	ميزة قياسية	ميزة قياسية	ميزة قياسية	ميزة قياسية	ميزة قياسية	ميزة قياسية	ميزة قياسية
نظام التحكّم بانحراف المقطورة	ميزة اختيارية	ميزة اختيارية	ميزة اختيارية	ميزة اختيارية	ميزة اختيارية	ميزة اختيارية	ميزة اختيارية
وحدة تحكّم عن بُعد لفتح الأبواب	ميزة قياسية	ميزة قياسية	ميزة قياسية	ميزة قياسية	ميزة قياسية	ميزة قياسية	ميزة قياسية
من الخارج							
الشبكة الأمامية – ثلاثة قضبان – لون مضمّن مع القولبة	ميزة قياسية	ميزة قياسية	ميزة قياسية	ميزة قياسية	ميزة قياسية	ميزة قياسية	ميزة قياسية
مقابض الأبواب الخارجيّة – باللون الأسود	ميزة قياسية	ميزة قياسية	ميزة قياسية	ميزة قياسية	ميزة قياسية	ميزة قياسية	ميزة قياسية
صفائح جانبية تزيينية عريضة	ميزة قياسية	ميزة قياسية	ميزة قياسية	ميزة قياسية	ميزة قياسية	ميزة قياسية	ميزة قياسية
ميزة برمجة الإضاءة لتأخير انطفاء المصابيح	ميزة قياسية	ميزة قياسية	ميزة قياسية	ميزة قياسية	ميزة قياسية	ميزة قياسية	ميزة قياسية
مصباح توقف مثبّت عالياً	ميزة قياسية	ميزة قياسية	ميزة قياسية	ميزة قياسية	ميزة قياسية	ميزة قياسية	ميزة قياسية
مصابيح تعمل في ضوء النهار	ميزة قياسية	ميزة قياسية	ميزة قياسية	ميزة قياسية	ميزة قياسية	ميزة قياسية	ميزة قياسية
المصدّ الأمامي – جزئي بلون الهيكل	ميزة قياسية	ميزة قياسية	ميزة قياسية	ميزة قياسية	ميزة قياسية	ميزة قياسية	ميزة قياسية
المصدّ الخلفي – باللون الأسود	ميزة قياسية	ميزة قياسية	ميزة قياسية	ميزة قياسية	ميزة قياسية	ميزة قياسية	ميزة قياسية
أبواب جانبية منزلقة – بابان جانبيان منزلقان	ميزة اختيارية	ميزة اختيارية	ميزة اختيارية	ميزة اختيارية	ميزة اختيارية	ميزة اختيارية	ميزة اختيارية
الأبواب الخلفية – باب خلفي مجزأ بنسبة 50/50 يفتح بشكل جانبي من دون نافذة	ميزة قياسية	ميزة قياسية	ميزة قياسية	ميزة قياسية	ميزة قياسية	ميزة قياسية	ميزة قياسية
نوافذ أمامية آلية – مع ميزة فتحها بلمسة واحدة	ميزة قياسية	ميزة قياسية	ميزة قياسية	ميزة قياسية	ميزة قياسية	ميزة قياسية	ميزة قياسية
مرايا بذراع قصيرة	ميزة قياسية	ميزة قياسية	ميزة قياسية	ميزة قياسية	ميزة قياسية	ميزة قياسية	ميزة قياسية
مصابيح أمامية رباعية الشعاعات	ميزة قياسية	ميزة قياسية	ميزة قياسية	ميزة قياسية	ميزة قياسية	ميزة قياسية	ميزة قياسية
ميزة موازنة المصابيح الأمامية يدوياً	ميزة قياسية	ميزة قياسية	ميزة قياسية	ميزة قياسية	ميزة قياسية	ميزة قياسية	ميزة قياسية
مرايا جانبية مع مصابيح التأشير بالانعطاف قابلة للتعديل والطي آلياً	ميزة قياسية	ميزة قياسية	ميزة قياسية	ميزة قياسية	ميزة قياسية	ميزة قياسية	ميزة قياسية

TRANSIT VAN – Diesel

	L2H2		L2H3		L3H2	L3H3	L4H3
Wheelbase	MWB	MWB	MWB	MWB	LWB	LWB	LWB-E
Roof Height	MR	MR	HR	HR	MR	HR	HR
Drive	FWD	RWD	FWD	RWD	RWD	RWD	RWD
Interior & Loadspace							
Overhead console – Front (include 2 Din)	Std	Std	Std	Std	Std	Std	Std
8 load compartment tie-down loops	Std	Std	Std	Std	Std	Std	Std
Partial floor cover – rubber insulated easy clean (back to B-pillar)	Std	Std	Std	Std	Std	Std	Std
Front header courtesy light with theatre dimming	Std	Std	Std	Std	Std	Std	Std
Load compartment lamps	Std	Std	Std	Std	Std	Std	Std
Comfort & Convenience							
AM/FM radio with USB and Bluetooth® connectivity	Std	Std	Std	Std	Std	Std	Std
4 audio speakers	Std	Std	Std	Std	Std	Std	Std
Steering-wheel-mounted audio controls	Std	Std	Std	Std	Std	Std	Std
Extended range fuel tank	Opt	Opt	Opt	Opt	Opt	Opt	Opt
Dimensions (mm)							
A – Overall length	5,531	5,531	5,531	5,531	5,981	5,981	6,704
B – Overall width with mirrors	2,474	2,474	2,474	2,474	2,474	2,474	2,474
C – Overall height	2,481 – 2,533	2,533 – 2,534	2,717 – 2,769	2,769 – 2,771	2,530 – 2,533	2,766 – 2,769	2,759 – 2,778
D – Wheelbase	3,300	3,300	3,300	3,300	3,750	3,750	3,750
E – Front of vehicle to front wheel center	1,023	1,023	1,023	1,023	1,023	1,023	1,023
F – Rear of vehicle to rear wheel center	1,208	1,208	1,208	1,208	1,208	1,208	1,931
G – Side door entry width	1,300	1,300	1,300	1,300	1,300	1,300	1,300
H – Side load door entry height	1,700	1,600	1,700	1,600	1,600	1,600	1,600
I – Rear tailgate entry width	1,565	1,565	1,565	1,565	1,565	1,565	1,565
J – Rear tailgate entry height	1,748	1,648	1,987	1,887	1,648	1,887	1,887
K – Maximum loadspace length (with bulkhead)	3,083	3,083	3,083	3,083	3,533	3,533	4,256
Maximum loadspace length (without bulkhead)	3,200	3,200	3,200	3,200	3,650	3,650	4,373
L – Maximum loadspace width	1,784	1,784	1,784	1,784	1,784	1,784	1,784
M – Loadspace between wheelhouses	1,392	1,392	1,392	1,392	1,392	1,392	1,392
N – Load floor to roof	1,886	1,786	2,125	2,025	1,786	2,025	2,025
O – Loading height	552 – 605	704 – 706	549 – 602	701 – 703	694 – 695	691 – 692	676 – 677
Weight & Capacities							
Loadspace volume with bulkhead (cu m)	10	9.5	11.2	10.7	11	12.4	15.1
Gross Vehicle Mass (GVM) – kg	3,500	3,500	3,500	3,500	3,500	3,500	4,700
Fuel tank (L)	80L	80L	80L	80L	80L	80L	80L

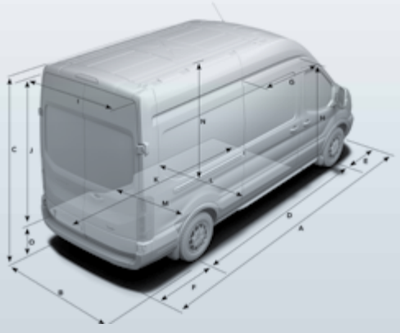

Restrictions apply. Some options whilst shown as available may not be compatible together. For more clarification, please visit your local Ford Distributor.

ترانزيت فان – ديزل

	L2H2		L2H3		L3H2	L3H3	L4H3
قاعدة العجلات	قاعدة عجلات متوسطة	قاعدة عجلات متوسطة	قاعدة عجلات متوسطة	قاعدة عجلات متوسطة	قاعدة عجلات طويلة	قاعدة عجلات طويلة	قاعدة عجلات طويلة ممتدّة
ارتفاع السقف	سقف متوسط	سقف متوسط	سقف مرتفع	سقف مرتفع	سقف متوسط	سقف مرتفع	سقف مرتفع
نظام الدفع	نظام دفع أمامي	نظام دفع خلفي	نظام دفع أمامي	نظام دفع خلفي	نظام دفع خلفي	نظام دفع خلفي	نظام دفع خلفي
الناحية الداخلية وفسحة الحمولة							
كونسول علوي – أمامي (180 × 100 ملم)	ميزة قياسية	ميزة قياسية	ميزة قياسية	ميزة قياسية	ميزة قياسية	ميزة قياسية	ميزة قياسية
8 مشابك تثبيت في حيّز الحمولة	ميزة قياسية	ميزة قياسية	ميزة قياسية	ميزة قياسية	ميزة قياسية	ميزة قياسية	ميزة قياسية
غطاء جزئي للأرضية – من المطاط العازل، سهل التنظيف، (وصولاً إلى العارضة B)	ميزة قياسية	ميزة قياسية	ميزة قياسية	ميزة قياسية	ميزة قياسية	ميزة قياسية	ميزة قياسية
أضواء ملاءمة أمامية مع ميزة التعتيم المتدرّج	ميزة قياسية	ميزة قياسية	ميزة قياسية	ميزة قياسية	ميزة قياسية	ميزة قياسية	ميزة قياسية
مصابيح في حيّز الحمولة	ميزة قياسية	ميزة قياسية	ميزة قياسية	ميزة قياسية	ميزة قياسية	ميزة قياسية	ميزة قياسية
الراحة والملاءمة							
راديو AM/FM مع منفذ USB وتقنية بلوتوث	ميزة قياسية	ميزة قياسية	ميزة قياسية	ميزة قياسية	ميزة قياسية	ميزة قياسية	ميزة قياسية
4 مكبرات صوتية	ميزة قياسية	ميزة قياسية	ميزة قياسية	ميزة قياسية	ميزة قياسية	ميزة قياسية	ميزة قياسية
أزرار تحكّم بنظام الصوت مثبّتة في عجلة القيادة	ميزة قياسية	ميزة قياسية	ميزة قياسية	ميزة قياسية	ميزة قياسية	ميزة قياسية	ميزة قياسية
خزان وقود لنطاق أكبر	ميزة اختيارية	ميزة اختيارية	ميزة اختيارية	ميزة اختيارية	ميزة اختيارية	ميزة اختيارية	ميزة اختيارية
الأبعاد (ملم)							
A – الطول الإجمالي	5,531	5,531	5,531	5,531	5,981	5,981	6,704
B – العرض الإجمالي مع المرايا	2,474	2,474	2,474	2,474	2,474	2,474	2,474
C – الارتفاع الإجمالي	2,533 – 2,481	2,534 – 2,533	2,771 – 2,769	2,769 – 2,717	2,533 – 2,530	2,769 – 2,766	2,778 – 2,759
D – قاعدة العجلات	3,300	3,300	3,300	3,300	3,750	3,750	3,750
E – المسافة من الناحية الأمامية للمركبة إلى وسط العجلات الأمامية	1,023	1,023	1,023	1,023	1,023	1,023	1,023
F – المسافة من الناحية الخلفية للمركبة إلى وسط العجلات الخلفية	1,208	1,208	1,208	1,208	1,208	1,208	1,931
G – عرض فتحة الباب الجانبي	1,300	1,300	1,300	1,300	1,300	1,300	1,300
H – ارتفاع فتحة باب التحميل الجانبي	1,700	1,600	1,600	1,700	1,600	1,600	1,600
I – عرض فتحة باب الصندوق الخلفي	1,565	1,565	1,565	1,565	1,565	1,565	1,565
J – ارتفاع فتحة باب الصندوق الخلفي	1,748	1,648	1,987	1,887	1,648	1,887	1,887
K – الطول الأقصى لفسحة الحمولة (مع الجدار الفاصل)	3,083	3,083	3,083	3,083	3,533	3,533	4,256
الطول الأقصى لفسحة الحمولة (بدون الجدار الفاصل)	3,200	3,200	3,200	3,200	3,650	3,650	4,373
L – العرض الأقصى لفسحة الحمولة	1,784	1,784	1,784	1,784	1,784	1,784	1,784
M – فسحة الحمولة بين أقواس العجلات	1,392	1,392	1,392	1,392	1,392	1,392	1,392
N – من أرضية التحميل إلى السقف	1,886	1,786	2,125	2,025	1,786	2,025	2,025
O – ارتفاع التحميل	605 – 552	706 – 704	602 – 549	703 – 701	695 – 694	692 – 691	676 – 677
الأوزان والسعات							
سعة فسحة التحميل مع الجدار الفاصل (متر مكعّب)	10	9.5	11.2	10.7	11	12.4	15.1
الوزن الإجمالي للمركبة – كلغ	3,500	3,500	3,500	3,500	3,500	3,500	4,700
خزّان الوقود (لتر)	80 لتراً	80 لتراً	80 لتراً	80 لتراً	80 لتراً	80 لتراً	80 لتراً

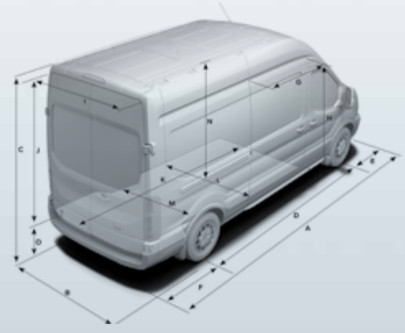

تنطبق القيود. بعض الخيارات المتوفرة قد لا تكون متوافقة معاً. للمزيد من التوضيح، يرجى زيارة وكيل فورد المحلي.

TRANSIT VAN – Petrol

	T150		T150, T250, T350		T250, T350	T350
Roof Height	**LOW ROOF**	**MED ROOF**	**LOW ROOF**	**MED ROOF**	**HIGH ROOF**	**HIGH ROOF**
Wheelbase	**SWB**	**SWB**	**LWB**	**LWB**	**LWB**	**LWB EL**
Engine[1]						
3.5L PFDi V6 Petrol RWD – Horsepower 279PS (205kW) @ 6,500rpm – Torque 355Nm @ 3 750rpm	Std	Std	Std	Std	Std	Std
3.5L EcoBoost V6 RWD – Horsepower 299PS (220kW) @ 5,500rpm – Torque 542Nm @ 2,500rpm[2]	Std	Std	Std	Std	Std	Std
Transmission						
10-speed automatic	Std	Std	Std	Std	Std	Std
Wheels & Tires						
235/65 R16C 121/119R BSW all-season (SRW)	Std	Std	Std	Std	Std	Std
SRW-Steel wheel with black hubcaps	Std	Std	Std	Std	Std	Std
Full-size spare tire and wheel	Std	Std	Std	Std	Std	Std
Steering						
Rack-and-pinion power steering	Std	Std	Std	Std	Std	Std
Suspension						
Front – independent MacPherson-strut, stabilizer bar	Std	Std	Std	Std	Std	Std
Rear – leaf springs, heavy-duty gas shock absorbers	Std	Std	Std	Std	Std	Std
Brakes						
Discs – front ventilated – rear solid	Std	Std	Std	Std	Std	Std
Brakes – 4-wheel anti-lock disc brakes	Std	Std	Std	Std	Std	Std
Safety & Security						
Driver and passenger airbags	Std	Std	Std	Std	Std	Std
Passenger side airbag cut-off switch	Std	Std	Std	Std	Std	Std
Safety Canopy® side-curtain airbags	Std	Std	Std	Std	Std	Std
Side wind stabilization	Std	Std	Std	Std	Std	Std
AdvanceTrac® with Roll Stability Control™ (RSC®)	Std	Std	Std	Std	Std	Std
Tire Pressure Monitoring System (TPMS) (SRW only)	Std	Std	Std	Std	Std	Std
Safety belts – 3-point, all positions	Std	Std	Std	Std	Std	Std
SOS Post-Crash Alert System™	Std	Std	Std	Std	Std	Std
Ford Co-Pilot360™ Technology	Opt	Opt	Opt	Opt	Opt	Opt
Comfort & Convenience						
Antenna – fender mounted	Std	Std	Std	Std	Std	Std
AM/FM stereo, digital clock, audio input jack	Std	Std	Std	Std	Std	Std
4 audio speakers	Std	Std	Std	Std	Std	Std
Rear-view camera with Trailer Hitch Assist	Std	Std	Std	Std	Std	Std
Central door locking	Std	Std	Std	Std	Std	Std
Door entry remote	Std	Std	Std	Std	Std	Std
Intelligent Access with push button start (Cargo Van)	Opt	Opt	Opt	Opt	Opt	Opt
Exterior						
Door mirrors – black, power-adjustable with integrated blindspot mirror	Std	Std	Std	Std	Std	Std
50/50 Hinged rear 180-degree opening – regular wheelbase	Std	Std	Std	Std	Std	Std
50/50 Hinged rear, 253-degree opening – long wheelbase and long wheelbase EL	-	-	Opt	Opt	Opt	Opt
Curb-side sliding cargo door	Std	Std	Std	Std	Std	Std
Halogen headlamps with black trim	Std	Std	Std	Std	Std	Std
Center-high-mounted stop lamp	Std	Std	Std	Std	Std	Std
Front – carbon black, body colored with lower valance	Std	Std	Std	Std	Std	Std
Rear – black, molded-in-color with integral step (low roof)	Std	-	-	-	-	-
Rear – black, molded-in-color without integral step (medium and high roof)	-	Std	Std	Std	Std	Std
Body side moldings – black	Std	Std	Std	Std	Std	Std
Heavy-duty trailer tow hitch receiver	Std	Std	Std	Std	Std	Std

[1]Engine performance values taken from GSO Conformity certificates. [2]3.5L EcoBoost V6 Ambulance Pre-Pack is available with **TRANSIT VAN** T-150 and T-350 only.

ترانزيت فان – بنزين

	T150		T150، T250، T350		T350، T250	T350
ارتفاع السقف	**سقف منخفض**	**سقف متوسط**	**سقف منخفض**	**سقف متوسط**	**سقف مرتفع**	**سقف مرتفع**
قاعدة العجلات	**قاعدة عجلات قصيرة**	**قاعدة عجلات قصيرة**	**قاعدة عجلات طويلة**	**قاعدة عجلات طويلة**	**قاعدة عجلات طويلة**	**قاعدة عجلات طويلة بالطول الممدّد LWB EL**
المحرّك[1]						
محرّك V6 عامل بالبنزين بنظام ضخّ الوقود عبر منفذ وضخّ الوقود المباشر ونظام دفع خلفي سعة 3.5 لتر – القوة الحصانية 279PS (205 كيلوواط) عند 6,500 د.د. – عزم الدوران 355 نيوتن متر عند 3,750 د.د.	ميزة قياسية	ميزة قياسية	ميزة قياسية	ميزة قياسية	ميزة قياسية	ميزة قياسية
محرّك V6 EcoBoost بنظام دفع خلفي سعة 3.5 لتر – القوة الحصانية 299PS (220 كيلوواط) عند 5,500 د.د. – عزم الدوران 542 نيوتن متر عند 2,500 د.د.[2]	ميزة قياسية	ميزة قياسية	ميزة قياسية	ميزة قياسية	ميزة قياسية	ميزة قياسية
ناقل الحركة						
أوتوماتيكي بـ 10 سرعات	ميزة قياسية	ميزة قياسية	ميزة قياسية	ميزة قياسية	ميزة قياسية	ميزة قياسية
الإطارات والعجلات						
إطارات BSW من نوع 235/65 R16C 121/119R للأحوال الجوية كافة (عجلات خلفية فردية)	ميزة قياسية	ميزة قياسية	ميزة قياسية	ميزة قياسية	ميزة قياسية	ميزة قياسية
عجلات خلفية فردية – عجلات فولاذية مع أغطية سوداء	ميزة قياسية	ميزة قياسية	ميزة قياسية	ميزة قياسية	ميزة قياسية	ميزة قياسية
إطار وعجلة احتياطيان بالحجم الكامل	ميزة قياسية	ميزة قياسية	ميزة قياسية	ميزة قياسية	ميزة قياسية	ميزة قياسية
نظام التوجيه						
نظام توجيه آلي بترس وجريدة مسنّنة	ميزة قياسية	ميزة قياسية	ميزة قياسية	ميزة قياسية	ميزة قياسية	ميزة قياسية
نظام التعليق						
الناحية الأمامية – نظام تعليق مستقل بقوائم ماكفرسون الانضغاطية وعمود توازن	ميزة قياسية	ميزة قياسية	ميزة قياسية	ميزة قياسية	ميزة قياسية	ميزة قياسية
الناحية الخلفية – نوابض ذات شرائح وممتصّات صدمات فائقة المتانة عاملة بالغاز	ميزة قياسية	ميزة قياسية	ميزة قياسية	ميزة قياسية	ميزة قياسية	ميزة قياسية
الفرامل						
أقراص – أمامية مهوّاة – خلفية صلبة	ميزة قياسية	ميزة قياسية	ميزة قياسية	ميزة قياسية	ميزة قياسية	ميزة قياسية
الفرامل – فرامل قرصيّة مانعة للانغلاق على العجلات الأربع	ميزة قياسية	ميزة قياسية	ميزة قياسية	ميزة قياسية	ميزة قياسية	ميزة قياسية
السلامة والأمان						
وسائد هوائية للسائق والراكب	ميزة قياسية	ميزة قياسية	ميزة قياسية	ميزة قياسية	ميزة قياسية	ميزة قياسية
مفتاح تعطيل الوسادة الهوائية لجهة الراكب الأمامي	ميزة قياسية	ميزة قياسية	ميزة قياسية	ميزة قياسية	ميزة قياسية	ميزة قياسية
ستائر هوائية جانبية خاصة بنظام Safety Canopy® للسلامة	ميزة قياسية	ميزة قياسية	ميزة قياسية	ميزة قياسية	ميزة قياسية	ميزة قياسية
نظام التثبيت في مواجهة الرياح المعترضة	ميزة قياسية	ميزة قياسية	ميزة قياسية	ميزة قياسية	ميزة قياسية	ميزة قياسية
نظام AdvanceTrac® مع ميزة التحكم بالميلان	ميزة قياسية	ميزة قياسية	ميزة قياسية	ميزة قياسية	ميزة قياسية	ميزة قياسية
نظام مراقبة ضغط الإطارات (العجلات الخلفية الفردية فقط)	ميزة قياسية	ميزة قياسية	ميزة قياسية	ميزة قياسية	ميزة قياسية	ميزة قياسية
أحزمة الأمان – 3 نقاط تثبيت، للمقاعد كافة	ميزة قياسية	ميزة قياسية	ميزة قياسية	ميزة قياسية	ميزة قياسية	ميزة قياسية
نظام SOS Post-Crash Alert System™ للإنذار التلقائي بعد الحوادث	ميزة قياسية	ميزة قياسية	ميزة قياسية	ميزة قياسية	ميزة قياسية	ميزة قياسية
تكنولوجيا فورد Co-Pilot360™	ميزة اختيارية	ميزة اختيارية	ميزة اختيارية	ميزة اختيارية	ميزة اختيارية	ميزة اختيارية
الراحة والملاءمة						
هوائي – مثبت على الرفراف	ميزة قياسية	ميزة قياسية	ميزة قياسية	ميزة قياسية	ميزة قياسية	ميزة قياسية
راديو AM/FM ستيريو، ساعة رقميّة، منفذ إدخال للصوت	ميزة قياسية	ميزة قياسية	ميزة قياسية	ميزة قياسية	ميزة قياسية	ميزة قياسية
4 مكبرات صوتية	ميزة قياسية	ميزة قياسية	ميزة قياسية	ميزة قياسية	ميزة قياسية	ميزة قياسية
كاميرا للرؤية الخلفية مع مساعد وصل المقطورة	ميزة قياسية	ميزة قياسية	ميزة قياسية	ميزة قياسية	ميزة قياسية	ميزة قياسية
أبواب ذات نظام إقفال مركزي	ميزة قياسية	ميزة قياسية	ميزة قياسية	ميزة قياسية	ميزة قياسية	ميزة قياسية
وحدة تحكّم عن بُعد لفتح الأبواب	ميزة قياسية	ميزة قياسية	ميزة قياسية	ميزة قياسية	ميزة قياسية	ميزة قياسية
نظام الوصول الذكي مع تشغيل بكبسة زرّ	ميزة اختيارية	ميزة اختيارية	ميزة اختيارية	ميزة اختيارية	ميزة اختيارية	ميزة اختيارية
من الخارج						
مرايا الأبواب – سوداء، قابلة للتعديل آلياً مع مرايا مضمّنة كاشفة للزوايا غير المرئية	ميزة قياسية	ميزة قياسية	ميزة قياسية	ميزة قياسية	ميزة قياسية	ميزة قياسية
باب خلفي بمفاصل مجزأ بنسبة 50/50 ويفتح بزاوية 180 درجة – قاعدة عجلات عادية	ميزة قياسية	ميزة قياسية	ميزة قياسية	ميزة قياسية	ميزة قياسية	ميزة قياسية
باب خلفي بمفاصل مجزأ بنسبة 50/50، يفتح بزاوية 253 درجة – قاعدة عجلات طويلة LWB وقاعدة عجلات طويلة بالطول الممدّد EL	-	-	ميزة اختيارية	ميزة اختيارية	ميزة اختيارية	ميزة اختيارية
باب حمولة منزلق لجهة الرصيف	ميزة قياسية	ميزة قياسية	ميزة قياسية	ميزة قياسية	ميزة قياسية	ميزة قياسية
مصابيح أمامية عاملة بالهالوجين مع إطار أسود	ميزة قياسية	ميزة قياسية	ميزة قياسية	ميزة قياسية	ميزة قياسية	ميزة قياسية
مصباح توقف خلفي مثبّت عالياً في الوسط	ميزة قياسية	ميزة قياسية	ميزة قياسية	ميزة قياسية	ميزة قياسية	ميزة قياسية
في الأمام – أسود كربوني، بلون الهيكل مع غطاء سفلي للمصدّ	ميزة قياسية	ميزة قياسية	ميزة قياسية	ميزة قياسية	ميزة قياسية	ميزة قياسية
في الخلف – أسود، لون مضمّن مع القولبة مع عتبة مضمّنة (سقف منخفض)	ميزة قياسية	-	-	-	-	-
في الخلف – أسود، لون مضمّن مع القولبة من دون عتبة مضمّنة (سقف متوسط ومرتفع)	-	ميزة قياسية	ميزة قياسية	ميزة قياسية	ميزة قياسية	ميزة قياسية
قوالب جانبية تزيينية – باللون الأسود	ميزة قياسية	ميزة قياسية	ميزة قياسية	ميزة قياسية	ميزة قياسية	ميزة قياسية
سقّاطة لسحب المقطورة عالية المتانة	ميزة قياسية	ميزة قياسية	ميزة قياسية	ميزة قياسية	ميزة قياسية	ميزة قياسية

[1]قيم أداء المحرّك مأخوذة من شهادات المطابقة من هيئة التقييس لدول مجلس التعاون لدول الخليج العربية. [2]مجموعة التجهيزات المسبقة لسيارات الإسعاف لمحرّك EcoBoost V6 سعة 23.5 لتر متوفرة مع **ترانزيت فان** طرازي T-150وT-350 لا غير

TRANSIT VAN – Petrol

	T150		T150, T250, T350		T250, T350	T350
Roof Height	LOW ROOF	MED ROOF	LOW ROOF	MED ROOF	HIGH ROOF	HIGH ROOF
Wheelbase	SWB	SWB	LWB	LWB	LWB	LWB EL
Interior & Loadspace						
12V connections (x3)	Std	Std	Std	Std	Std	Std
Front driver 3-point seatbelt with pre-tensioners	Std	Std	Std	Std	Std	Std
Front passenger 3-point seatbelts with load limiter	Std	Std	Std	Std	Std	Std
Front power windows with driver one-touch down function	Std	Std	Std	Std	Std	Std
Cargo area tie-down loops Cargo van 6 tie down loops	Opt	Opt	Opt	Opt	Opt	Opt
Steering – tilt and telescopic column polyurethane 4-spoke wheel	Std	Std	Std	Std	Std	Std
Step well pads – black plastic	Std	Std	Std	Std	Std	Std
Rear compartment LED lighting	Std	Std	Std	Std	Std	Std
Manual air conditioning	Std	Std	Std	Std	Std	Std
Floor covering vinyl (front only)	Std	Std	Std	Std	Std	Std
Front seats Dark Palazzo Grey vinyl	Std	Std	Std	Std	Std	Std
3-across "dual passenger" seating	Opt	Opt	Opt	Opt	Opt	Opt
Dimensions (mm)						
A – Length	5,585	5,532	6,035	5,982	5,982	6,703
B – Width with mirrors	2,474	2,474	2,474	2,474	2,474	2,474
Width without mirrors	2,065	2,065	2,065	2,065	2,065	2,065
Width without mirrors and door handles (SRW)	2,022	2,022	2,022	2,022	2,022	2,022
C – Height	2,089	2,517	2,098	2,548	2,774	2,799
D – Wheelbase	3,299	3,299	3,749	3,749	3,749	3,749
E – Front overhang	1,024	1,024	1,024	1,024	1,024	1,024
F – Rear overhang	1,262	1,209	1,262	1,209	1,209	1,930
G – Side door opening width	1,300	1,300	1,300	1,300	1,300	1,300
H – Side door opening height	1,260	1,600	1,260	1,600	1,600	1,600
I – Rear cargo door opening width	1,567	1,567	1,567	1,567	1,567	1,567
J – Rear cargo door opening height	1,257	1,648	1,257	1,648	1,887	1,887
K – Max cargo length at floor	3,200	3,200	3,650	3,650	3,650	4,374
L – Max load width (excluding wheelhousing)	1,783	1,783	1,783	1,783	1,783	1,783
M – Cargo width between wheelhousing	1,392	1,392	1,445	1,829	1,392	1,392
N – Max cargo height	1,445	1,829	1,445	1,829	2,069	2,069
O – Load height (curb)	734	734	729	729	729	711
Weight & Capacities						
Payload (kg) (3.5L PFDi / 3.5L EcoBoost GTDi)	1,671 / 1,634	1,613 / 1,573	T150: 1,625 / 1,587 T250: 1,806 / 1,768 T350: 2,001 / 1,971	T150: 1,558 / 1,520 T250: 1,739 / 1,702 T350: 1,934 / 1,901	T250: 1,696 / 1,659 T350: 1,891 / 1,861	1,798 / 1,762
Cargo Volume (cu m) (Behind 1st Row[1] / Max. with Front-Passenger Seat Removed[2])	7 / 8	8.9 / 10.2	7.9 / 8.8	10.1 / 11.3	11.5 / 12.8	13.8 / 15.2
Gross Vehicle Mass (GVM) (kg)	3,933	3,933	3,933	T150: 3,933 T250: N/A T350: 4,309	T250: 4,114 T350: 4,309	4,309
Fuel tank (L)	95	95	95	95	95	95
Options Available at Extra Cost						
Exterior Upgrade Package	Opt	Opt	Opt	Opt	Opt	Opt
Modified vehicle wiring system	Opt	Opt	Opt	Opt	Opt	Opt
Ambulance Prep Package Cargo Van	Opt	Opt	Opt	Opt	Opt	Opt
Load Area Protection Package	Opt	Opt	Opt	Opt	Opt	Opt
Interior Upgrade Package	Opt	Opt	Opt	Opt	Opt	Opt
Upfitter Package	Opt	Opt	Opt	Opt	Opt	Opt
Parcel Delivery Package	Opt	Opt	Opt	Opt	Opt	Opt

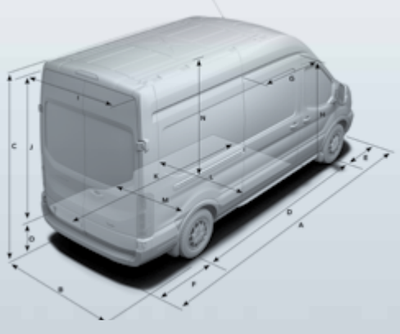

[1]Cargo and load capacity limited by weight and weight distribution. [2]Applicable only when vehicle is ordered without front-passenger seat.
Restrictions apply. Some options whilst shown as available may not be compatible together. For more clarification, please visit your local Ford Distributor.

ترانزيت فان – بنزين

T350	T350 ،T250	T350 ،T250 ،T150		T150		
سقف مرتفع	سقف مرتفع	سقف متوسط	سقف منخفض	سقف متوسط	سقف منخفض	ارتفاع السقف
قاعدة عجلات طويلة بالطول الممدّد LWB EL	قاعدة عجلات طويلة	قاعدة عجلات طويلة	قاعدة عجلات طويلة	قاعدة عجلات قصيرة	قاعدة عجلات قصيرة	قاعدة العجلات
						الناحية الداخلية وفسحة الحمولة
ميزة قياسية	ميزة قياسية	ميزة قياسية	ميزة قياسية	ميزة قياسية	ميزة قياسية	مآخذ للطاقة بقوة 12 فولت (عدد 3)
ميزة قياسية	ميزة قياسية	ميزة قياسية	ميزة قياسية	ميزة قياسية	ميزة قياسية	حزام أمان أمامي للسائق بـ 3 نقاط تثبيت مع نوابض شدّ مسبقة الضبط
ميزة قياسية	ميزة قياسية	ميزة قياسية	ميزة قياسية	ميزة قياسية	ميزة قياسية	حزام أمان أمامي للراكب بـ 3 نقاط تثبيت مع محدّد قوة شدّ الحزام
ميزة قياسية	ميزة قياسية	ميزة قياسية	ميزة قياسية	ميزة قياسية	ميزة قياسية	نوافذ آلية أمامية مع ميزة الفتح بكبسة واحدة لنافذة السائق
ميزة اختيارية	ميزة اختيارية	ميزة اختيارية	ميزة اختيارية	ميزة اختيارية	ميزة اختيارية	حلقات تثبيت لحيّز الحمولة، 6 حلقات تثبيت لشاحنة الحمولة
ميزة قياسية	ميزة قياسية	ميزة قياسية	ميزة قياسية	ميزة قياسية	ميزة قياسية	التوجيه – عمود عجلة القيادة قابل للسحب باتجاه السائق وللإمالة عمودياً، من إسفنج البولي يوريثان، عجلة قيادة بـ 4 شعاعات
ميزة قياسية	ميزة قياسية	ميزة قياسية	ميزة قياسية	ميزة قياسية	ميزة قياسية	عتبات مانعة للانزلاق – من البلاستيك الأسود
ميزة قياسية	ميزة قياسية	ميزة قياسية	ميزة قياسية	ميزة قياسية	ميزة قياسية	إنارة LED في المقصورة الخلفية
ميزة قياسية	ميزة قياسية	ميزة قياسية	ميزة قياسية	ميزة قياسية	ميزة قياسية	مكيّف هواء يدوي
ميزة قياسية	ميزة قياسية	ميزة قياسية	ميزة قياسية	ميزة قياسية	ميزة قياسية	غطاء للأرضية من الفينيل (في الأمام فقط)
ميزة قياسية	ميزة قياسية	ميزة قياسية	ميزة قياسية	ميزة قياسية	ميزة قياسية	المقاعد الأمامية بلون فينيل رمادي بالاتسو داكن
ميزة اختيارية	ميزة اختيارية	ميزة اختيارية	ميزة اختيارية	ميزة اختيارية	ميزة اختيارية	مقاعد تتسع لـ 3 ركاب
						الأبعاد (ملم)
6,703	5,982	5,982	6,035	5,532	5,585	A – الطول
2,474	2,474	2,474	2,474	2,474	2,474	B – العرض مع المرايا
2,065	2,065	2,065	2,065	2,065	2,065	العرض بدون المرايا
2,022	2,022	2,022	2,022	2,022	2,022	العرض بدون المرايا ومقابض الأبواب (عجلات خلفية فردية)
2,799	2,774	2,548	2,098	2,517	2,089	C – الارتفاع
3,749	3,749	3,749	3,749	3,299	3,299	D – قاعدة العجلات
1,024	1,024	1,024	1,024	1,024	1,024	E – البروز الأمامي
1,930	1,209	1,209	1,262	1,209	1,262	F – البروز الخلفي
1,300	1,300	1,300	1,300	1,300	1,300	G – عرض فتحة الباب الجانبي
1,600	1,600	1,600	1,260	1,600	1,260	H – ارتفاع فتحة الباب الجانبي
1,567	1,567	1,567	1,567	1,567	1,567	I – عرض فتحة باب الحمولة الخلفي
1,887	1,887	1,648	1,257	1,648	1,257	J – ارتفاع فتحة باب الحمولة الخلفي
4,374	3,650	3,650	3,650	3,200	3,200	K – الطول الأقصى للحمولة عند مستوى الأرضية
1,783	1,783	1,783	1,783	1,783	1,783	L – العرض الأقصى للحمولة (باستثناء مبيت العجلات)
1,392	1,392	1,829	1,445	1,392	1,392	M – عرض الحمولة بين مبيت العجلات
2,069	2,069	1,829	1,445	1,829	1,445	N – الارتفاع الأقصى للحمولة
711	729	729	729	734	734	O – ارتفاع الحمولة (عن مستوى الطريق)
						الأوزان والسعات
1,762 / 1,798	1,659 / 1,696 :T250 1,861 / 1,891 :T350	1,520 / 1,558 :T150 1,702 / 1,739 :T250 1,901 / 1,934 :T350	1,587 / 1,625 :T150 1,768 / 1,806 :T250 1,971 / 2,001 :T350	1,573 / 1,613	1,634 / 1,671	الحمولة (كلغ) (محرّك مع نظام ضخّ الوقود عبر منفذ وضخّ الوقود المباشر PFDI سعة 3.5 لتر / محرّك EcoBoost GTDi سعة 3.5 لتر)
15.2 / 13.8	12.8 / 11.5	11.3 / 10.1	8.8 / 7.9	10.2 / 8.9	8 / 7	سعة الحمولة (متر مكعّب) (خلف الصف الأول[1] / الأقصى مع إزالة مقعد الراكب الأمامي[2])
4,309	4,114 :T250 4,309 :T350	3,933 :T150 غير متوفر :T250 4,309 :T350	3,933	3,933	3,933	الوزن الإجمالي للمركبة (كلغ)
95	95	95	95	95	95	خزّان الوقود (لتر)
						الخيارات متوفرة بكلفة إضافية
ميزة اختيارية	ميزة اختيارية	ميزة اختيارية	ميزة اختيارية	ميزة اختيارية	ميزة اختيارية	مجموعة ترقية التجهيزات الخارجية
ميزة اختيارية	ميزة اختيارية	ميزة اختيارية	ميزة اختيارية	ميزة اختيارية	ميزة اختيارية	نظام توصيلات كهربائية خاص بالمركبة معدّل
ميزة اختيارية	ميزة اختيارية	ميزة اختيارية	ميزة اختيارية	ميزة اختيارية	ميزة اختيارية	مجموعة تجهيزات سيارات الإسعاف للفان المخصّص لنقل الحمولة
ميزة اختيارية	ميزة اختيارية	ميزة اختيارية	ميزة اختيارية	ميزة اختيارية	ميزة اختيارية	مجموعة تجهيزات الحماية لفسحة الحمولة
ميزة اختيارية	ميزة اختيارية	ميزة اختيارية	ميزة اختيارية	ميزة اختيارية	ميزة اختيارية	مجموعة ترقية التجهيزات الداخلية
ميزة اختيارية	ميزة اختيارية	ميزة اختيارية	ميزة اختيارية	ميزة اختيارية	ميزة اختيارية	مجموعة التجهيزات اللاحقة
ميزة اختيارية	ميزة اختيارية	ميزة اختيارية	ميزة اختيارية	ميزة اختيارية	ميزة اختيارية	مجموعة تجهيزات تسليم الطرود

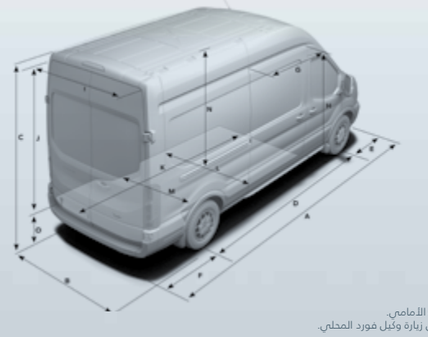

[1]ترتبط الحمولة وقدرتها بالوزن وتوزيعه. [2]تُطبق فقط عند طلب المركبة من دون مقعد الراكب الأمامي.
تنطبق القيود. بعض الخيارات المتوفرة قد لا تكون متوافقة معاً. للمزيد من التوضيح، يرجى زيارة وكيل فورد المحلي.

TRANSIT BUS ترانزيت باص

Wheelbase	LWB	LWB-E
Roof Height	MR	HR
Drive	RWD	RWD
Engine[1]		
2.2L Diesel Horsepower – 135PS: Torque – 375Nm Stage IV	Std	Std
2.2L Diesel Horsepower – 155PS; Torque – 350Nm Stage V (Stage V only)	Std	Std
Transmission		
6-speed manual	Std	Std
Wheels & Tires		
16" Steel wheel	Std	Std
Steering		
4-way adjustable	Std	Std
Hydraulic Power Assisted Steering HPAS	Std	Std
Suspension		
Front: independent MacPherson struts, variable rate coil springs, stabilizer bar and gas-pressurized shock absorbers	Std	Std
Rear suspension: single leaf springs, gas-pressurized shock absorbers	Std	Std
Torque Vectoring Control (TVC)	Std	Std
Brakes		
Front ventilated discs	Std	Std
Rear solid discs	Std	Std
Safety & Security		
Driver airbag	Std	Std
Passenger airbag	Opt	Std
Anti-lock Braking System (ABS)	Std	Std
Electronic Stability Program (ESP)	Std	Std
Traction Control System	Std	Std
Emergency brake warning	Std	Std
Roll Stability Control	Std	Std
Trailer Sway Control (TSC)	Opt	Opt
Remote door entry	Std	Std
Exterior		
Grille – 3 bar – moulded in color	Std	Std
Exterior door handle – black color	Std	Std
Wide bodyside moulding	Std	Std
Follow-me-home lighting	Std	Std
High-mounted stop lamp	Std	Std
Daytime Running Lamps (DRL)	Std	Std
Front bumper – partial body color	Std	Std
Rear bumper – black color	Std	Std
180 degree rear cargo door	Std	Std
270 degree rear cargo door	Opt	Std
Power front window – one touch down	Std	Std
Short arm mirrors	Std	Std
Quad-beam headlamp	Std	Std
Manual headlamp leveling	Std	Std
Power-adjustable and power-fold signal mirrors	Std	Std

[1]Engine performance values taken from GSO Conformity certificates.

قاعدة العجلات	قاعدة عجلات طويلة	قاعدة عجلات طويلة ممتدّة
ارتفاع السقف	سقف متوسط	سقف مرتفع
نظام الدفع	نظام دفع خلفي	نظام دفع خلفي
المحرّك[1]		
ديزل سعة 2.2 لتر، القوة الحصانية 135PS، عزم الدوران 375 نيوتن متر، من المستوى الأوروبي الرابع للانبعاثات	ميزة قياسية	ميزة قياسية
محرّك ديزل سعة 2.2 لتر، القوة الحصانية 155PS، عزم الدوران 350 نيوتن متر من المستوى الأوروبي 5 للانبعاثات (المستوى الأوروبي 5 فقط)	ميزة قياسية	ميزة قياسية
ناقل الحركة		
يدوي بـ 6 سرعات	ميزة قياسية	ميزة قياسية
الإطارات والعجلات		
عجلات فولاذية قياس 16 بوصة	ميزة قياسية	ميزة قياسية
نظام التوجيه		
قابل للإمالة في 4 وضعيات	ميزة قياسية	ميزة قياسية
نظام توجيه هيدروليكي معزّز آلياً	ميزة قياسية	ميزة قياسية
نظام التعليق		
نظام تعليق أمامي: نظام تعليق مستقل بقوائم ماكفرسون الانضغاطية، نوابض لوليّة بنسب ضغط متبدّلة، عمود توازن، وممتصّات صدمات مضغوطة بالغاز	ميزة قياسية	ميزة قياسية
نظام تعليق خلفي: نوابض ذات شريحة واحدة، ممتصات صدمات مضغوطة بالغاز	ميزة قياسية	ميزة قياسية
نظام توجيه عزم الدوران	ميزة قياسية	ميزة قياسية
الفرامل		
أقراص أمامية مهوّاة	ميزة قياسية	ميزة قياسية
أقراص خلفية صلبة	ميزة قياسية	ميزة قياسية
السلامة والأمان		
وسادة هوائية للسائق	ميزة قياسية	ميزة قياسية
وسادة هوائيّة للراكب	ميزة اختيارية	ميزة قياسية
نظام الفرامل المانع للانغلاق	ميزة قياسية	ميزة قياسية
نظام التحكم الإلكتروني بالثبات	ميزة قياسية	ميزة قياسية
نظام التحكم بالدفع	ميزة قياسية	ميزة قياسية
نظام التنبيه الضوئي من الفرملة الطارئة	ميزة قياسية	ميزة قياسية
ميزة التحكم بالميلان	ميزة قياسية	ميزة قياسية
نظام التحكّم بانحراف المقطورة	ميزة اختيارية	ميزة اختيارية
وحدة تحكّم عن بُعد لفتح الأبواب	ميزة قياسية	ميزة قياسية
من الخارج		
الشبكة الأمامية – ثلاثة قضبان – لون مضمّن مع القولبة	ميزة قياسية	ميزة قياسية
مقابض الأبواب الخارجيّة – باللون الأسود	ميزة قياسية	ميزة قياسية
صفائح جانبية تزيينية عريضة	ميزة قياسية	ميزة قياسية
ميزة برمجة الإضاءة لتأخير انطفاء المصابيح	ميزة قياسية	ميزة قياسية
مصباح توقف منبّت عالياً	ميزة قياسية	ميزة قياسية
مصابيح تعمل في ضوء النهار	ميزة قياسية	ميزة قياسية
المصدّ الأمامي – جزئي بلون الهيكل	ميزة قياسية	ميزة قياسية
المصدّ الخلفي – باللون الأسود	ميزة قياسية	ميزة قياسية
باب حمولة خلفي يفتح بزاوية 180 درجة	ميزة قياسية	ميزة قياسية
باب حمولة خلفي يفتح بزاوية 270 درجة	ميزة اختيارية	ميزة قياسية
نوافذ أمامية آلية – مع ميزة فتحها بلمسة واحدة	ميزة قياسية	ميزة قياسية
مرايا بذراع قصيرة	ميزة قياسية	ميزة قياسية
مصابيح أمامية رباعية الشعاعات	ميزة قياسية	ميزة قياسية
ميزة موازنة المصابيح الأمامية يدوياً	ميزة قياسية	ميزة قياسية
مرايا جانبية مع مصابيح التأشير بالانعطاف قابلة للتعديل والطي آلياً	ميزة قياسية	ميزة قياسية

[1]قيم أداء المحرّك مأخوذة من شهادات المطابقة من هيئة التقييس لدول مجلس التعاون لدول الخليج العربية.

TRANSIT BUS ترانزيت باص

Wheelbase	LWB	LWB-E
Roof Height	MR	HR
Drive	RWD	RWD
Interior & Loadspace		
Overhead console – Front (include 2 Din)	Std	Std
Front header courtesy light with map lights and theatre dimming	Std	Std
Complete floor cover – rubber insulated easy clean	Std	Std
Load compartment lamps	Std	Std
Comfort & Convenience		
AM/FM radio with USB and Bluetooth® connectivity	Std	Std
4 audio speakers	Std	Std
Steering-wheel-mounted audio controls	Std	Std
Extended range fuel tank	Opt	Opt
Dimensions (mm)		
A – Overall length	5,981	6,704
B – Overall width with mirrors	2,474	2,474
C – Overall height	2,512 – 2,528	2,727 – 2,757
D – Wheelbase	3,750	3,750
E – Front of vehicle to front wheel center	1,023	1,023
F – Rear of vehicle to rear wheel centrer	1,208	1,931
G – Side door entry width	1,200	1,200
H – Side load door entry height	1,564	1,564
I – Rear tailgate entry width	1,520	1,520
J – Rear tailgate entry height	1,597	1,836
Internal height	1,718	1,955
K – Space between wheel arches	1,364	1,140

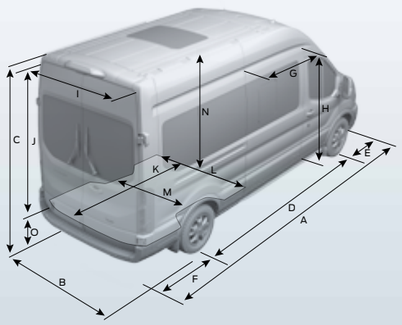

Restrictions apply. Some options whilst shown as available may not be compatible together. For more clarification, please visit your local Ford Distributor.

قاعدة العجلات	قاعدة عجلات طويلة	قاعدة عجلات طويلة ممتدّة
ارتفاع السقف	سقف متوسط	سقف مرتفع
نظام الدفع	نظام دفع خلفي	نظام دفع خلفي
الناحية الداخلية وفسحة الحمولة		
كونسول علوي – أمامي (180 × 100 ملم)	ميزة قياسية	ميزة قياسية
أضواء ملاءمة أمامية مع أضواء للقراءة وميزة التعتيم التدريجي	ميزة قياسية	ميزة قياسية
غطاء كامل للأرضية – مطاط عازل سهل التنظيف	ميزة قياسية	ميزة قياسية
مصابيح في حيّز الحمولة	ميزة قياسية	ميزة قياسية
الراحة والملاءمة		
راديو AM/FM مع منفذ USB وتقنية بلوتوث	ميزة قياسية	ميزة قياسية
4 مكبرات صوتية	ميزة قياسية	ميزة قياسية
أزرار تحكّم بنظام الصوت مثبّتة في عجلة القيادة	ميزة قياسية	ميزة قياسية
خزان وقود لنطاق أكبر	ميزة اختيارية	ميزة اختيارية
الأبعاد (ملم)		
A – الطول الإجمالي	5,981	6,704
B – العرض الإجمالي مع المرايا	2,474	2,474
C – الارتفاع الإجمالي	2,528 – 2,512	2,757 – 2,727
D – قاعدة العجلات	3,750	3,750
E – المسافة من الناحية الأمامية للمركبة إلى وسط العجلات الأمامية	1,023	1,023
F – المسافة من الناحية الخلفية للمركبة إلى وسط العجلات الخلفية	1,208	1,931
G – عرض فتحة الباب الجانبي	1,200	1,200
H – ارتفاع فتحة باب التحميل الجانبي	1,564	1,564
I – عرض فتحة باب الصندوق الخلفي	1,520	1,520
J – ارتفاع فتحة باب الصندوق الخلفي	1,597	1,836
الارتفاع الداخلي	1,718	1,955
K – حيّز الحمولة بين أقواس العجلات	1,364	1,140

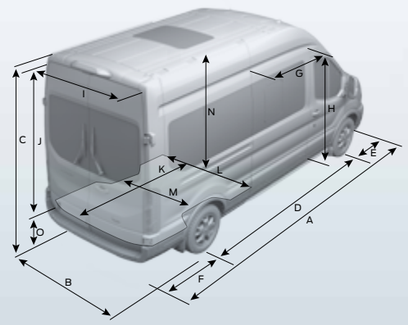

تنطبق القيود. بعض الخيارات المتوفرة قد لا تكون متوافقة معاً. للمزيد من التوضيح، يرجى زيارة وكيل فورد المحلي.

TRANSIT CHASSIS CAB

	SINGLE CHASSIS CAB
Wheelbase	**EL - LWB-E**
Drive	**RWD**
Engine	
2.2L Diesel Horsepower – 155PS; Torque – 350Nm Stage IV	Std
2.2L Diesel Horsepower – 155PS; Torque – 350Nm Stage V	Std
Transmission	
6-speed manual	Std
Wheels & Tires	
16" Steel wheel	Std
Steering	
4-way Adjustable	Std
Hydraulic Power Assisted Steering HPAS	Std
Suspension	
Front: Independent MacPherson struts, variable rate coil springs, stabilizer bar and gas-pressurized shock absorbers	Std
Rear suspension: single leaf springs, gas-pressurized shock absorbers	Std
Torque Vectoring Control (TVC)	Std
Brakes	
Front ventilated discs	Std
Rear solid discs	Std
Safety & Security	
Driver airbag	Std
Passenger airbag	Opt
Anti-lock Braking System (ABS)	Std
Electronic Brakeforce Distribution (EBD)	Std
Electronic Stability Program (ESP)	Std
Traction Control System	Std
Emergency brake warning	Std
Roll Stability Control	Std
Trailer Sway Control (TSC)	Opt
Remote Door Entry	Std
Exterior	
Grille – 3 bar – Moulded in color	Std
Exterior door handle – black color	Std
Follow-me-home lighting	Std
Daytime running lamps	Std
Front bumper – partial body color	Std
Rear bumper – black color	Std
Power Front Window – One Touch Down	Std
Short Arm Mirrors	Std
Long Arm Mirrors	Opt
Quad-beam headlamp	Std
Manual headlamp leveling	Std
Power Adjust Signal Mirrors and Power Fold	Std
Standard Wide Aluminium Float	Opt

ترانزيت شاسي كاب

	مقصورة شاسي كاب أحادية
قاعدة العجلات	**EL - قاعدة عجلات طويلة-ممتدّة**
نظام الدفع	**نظام دفع خلفي**
المحرّك	
محرّك ديزل سعة 2.2 لتر، القوة الحصانية 155PS، عزم الدوران 350 نيوتن متر من المستوى الأوروبي 4 للانبعاثات	ميزة قياسية
محرّك ديزل سعة 2.2 لتر، القوة الحصانية 155PS، عزم الدوران 350 نيوتن متر من المستوى الأوروبي 5 للانبعاثات	ميزة قياسية
ناقل الحركة	
يدوي بـ 6 سرعات	ميزة قياسية
الإطارات والعجلات	
عجلات فولاذية قياس 16 بوصة	ميزة قياسية
نظام التوجيه	
قابل للإمالة في 4 وضعيات	ميزة قياسية
نظام توجيه هيدروليكي معّزز آلياً	ميزة قياسية
نظام التعليق	
نظام تعليق أمامي: نظام تعليق مستقل بقوائم ماكفرسون الانضغاطية، نوابض لولبيّة بنسب ضغط متبدّلة، عمود توازن، وممتصّات صدمات مضغوطة بالغاز	ميزة قياسية
نظام تعليق خلفي: نوابض ذات شريحة واحدة، ممتصات صدمات مضغوطة بالغاز	ميزة قياسية
نظام توجيه عزم الدوران	ميزة قياسية
الفرامل	
أقراص أمامية مهوّاة	ميزة قياسية
أقراص خلفية صلبة	ميزة قياسية
السلامة والأمان	
وسادة هوائية للسائق	ميزة قياسية
وسادة هوائيّة للراكب	ميزة اختيارية
نظام الفرامل المانع للانغلاق	ميزة قياسية
نظام التوزيع الإلكتروني لقوة الفرملة	ميزة قياسية
نظام التحكم الإلكتروني بالثبات	ميزة قياسية
نظام التحكم بالدفع	ميزة قياسية
نظام التنبيه الضوئي من الفرملة الطارئة	ميزة قياسية
ميزة التحكم بالميلان	ميزة قياسية
نظام التحكّم بانحراف المقطورة	ميزة اختيارية
وحدة تحكّم عن بُعد لفتح الأبواب	ميزة قياسية
من الخارج	
الشبكة الأمامية – ثلاثة قضبان – لون مضمّن مع القولبة	ميزة قياسية
مقابض الأبواب الخارجيّة – باللون الأسود	ميزة قياسية
ميزة برمجة الإضاءة لتأخير انطفاء المصابيح	ميزة قياسية
مصابيح تعمل في ضوء النهار	ميزة قياسية
المصدّ الأمامي – جزئي بلون الهيكل	ميزة قياسية
المصدّ الخلفي – باللون الأسود	ميزة قياسية
نوافذ أمامية آلية – مع ميزة فتحها بلمسة واحدة	ميزة قياسية
مرايا بذراع قصيرة	ميزة قياسية
مرايا بذراع طويلة	ميزة اختيارية
مصابيح أمامية رباعية الشعاعات	ميزة قياسية
ميزة موازنة المصابيح الأمامية يدوياً	ميزة قياسية
مرايا جانبية مع مصابيح التأشير بالانعطاف قابلة للتعديل والطي آلياً	ميزة قياسية
صفيحة ألومنيوم عريضة قياسية	ميزة اختيارية

TRANSIT CHASSIS CAB

	SINGLE CHASSIS CAB
Wheelbase	**EL - LWB-E**
Drive	**RWD**
Interior & Loadspace	
Overhead console – Front (include 2 Din)	Std
Front header courtesy light with theatre dimming	Std
Comfort & Convenience	
AM/FM radio with USB and Bluetooth® connectivity	Std
4 audio speakers	Std
Steering-wheel-mounted audio controls	Std
Extended Range Fuel Tank	Opt
Dimensions (mm)	
A – Overall length	7,577
B – Overall width with mirrors	2,474 – 2,746
C – Overall height	2,173 – 2,208
D – Front of vehicle to front wheel centre	1,023
E – Wheelbase	4,522
F – Rear of vehicle to rear wheel centre	2,032
N – Loadlength of Chassis Bed (without Float)	5,147
O – Rear Chassis Frame Height	715 – 784
Q – Rear of Cab to Front Wheel Centre	1,407
R – Rear of Cab to Rear Wheel Centre	3,115
Turning Circle (Kerb-to-Kerb)	15.8
Weight & Capacities	
Gross Vehicle Mass (GVM) – kg	4,700

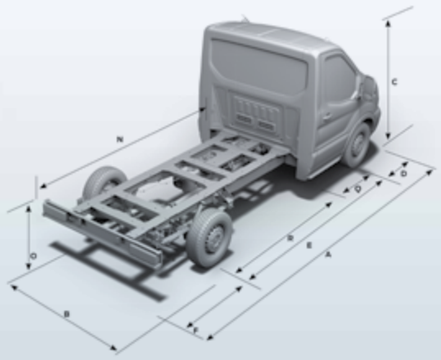

Restrictions apply. Some options whilst shown as available may not be compatible together. For more clarification, please visit your local Ford Distributor.

TRANSIT CHASSIS CAB

	مقصورة شاسي كاب أحادية
قاعدة العجلات	**EL - قاعدة عجلات طويلة-ممتدّة**
نظام الدفع	**نظام دفع خلفي**
الناحية الداخلية وفسحة الحمولة	
كونسول علوي – أمامي (180 × 100 ملم)	ميزة قياسية
أضواء ملاءمة أمامية مع ميزة التعتيم المتدرّج	ميزة قياسية
الراحة والملاءمة	
راديو AM/FM مع منفذ USB وتقنية بلوتوث	ميزة قياسية
4 مكبرات صوتية	ميزة قياسية
أزرار تحكّم بنظام الصوت مثبّتة في عجلة القيادة	ميزة قياسية
خزان وقود لنطاق أكبر	ميزة اختيارية
الأبعاد (ملم)	
A – الطول الإجمالي	7,577
B – العرض الإجمالي مع المرايا	2,746 – 2,474
C – الارتفاع الإجمالي	2,208 – 2,173
D – المسافة من الناحية الأمامية للمركبة إلى وسط العجلات الأمامية	1,023
E – قاعدة العجلات	4,522
F – المسافة من الناحية الخلفية للمركبة إلى وسط العجلات الخلفية	2,032
N – طول حمولة قعر الشاسي (بدون الصفيحة)	5,147
O – ارتفاع قاعدة الشاسي الخلفي	784 – 715
Q – المسافة من الناحية الخلفية للمقصورة إلى وسط العجلات الأمامية	1,407
R – المسافة من الناحية الخلفية للمقصورة إلى وسط العجلات الخلفية	3,115
نصف قطر الدوران (من العجلات الأمامية)	15.8
الأوزان والسعات	
الوزن الإجمالي للمركبة – كلغ	4,700

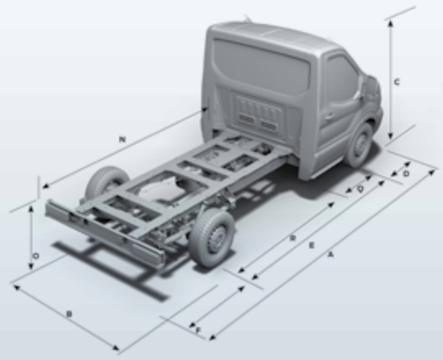

تنطبق القيود. بعض الخيارات المتوفرة قد لا تكون متوافقة معاً. للمزيد من التوضيح، يرجى زيارة وكيل فورد المحلي.

Vehicles may be shown with optional equipment. Features may be offered only in combination with other options or subject to additional ordering requirements/limitations. Dimensions shown may vary due to optional features and/or production variability. Information is provided on an "as is" basis and could include technical, typographical or other errors. Ford makes no warranties, representations, or guarantees of any kind, express or implied, including but not limited to, accuracy, currency, or completeness, the operation of the information, materials, content, availability, and products. Ford reserves the right to change product specifications, pricing and equipment at any time without incurring obligations. Your Ford Distributor is the best source of the most up-to-date information on Ford vehicles.

Ford Genuine Parts & Service. Keep your vehicle in optimum operating condition with scheduled maintenance service. Ford and Lincoln distributor technicians know your vehicle inside and out. They are continuously trained by Ford Motor Company and the parts they use are specifically designed for your vehicle. See your Distributor for limited warranty information on Ford Original Accessories. Ford Licensed Accessories (FLA) are warranted by the accessory manufacturer's warranty. FLA are designed and developed by the accessory manufacturer and have not been designed or tested to Ford Motor Company engineering requirements. Contact your Ford Distributor for details and/or a copy of all limited warranties.

Ford reserves the right, subject to all applicable laws, to discontinue or change features and other specifications either temporarily or permanently, which will be communicated to the Ford Distributor Network. Published by Ford Motor Company. ©2022 Ford Motor Company.

Quality

We design and build your Ford to feel as good after many years of service as it did the day you picked it up. And to drive just as beautifully too.

Green

Using advanced Ford technology, we're committed to creating vehicles with improved fuel economy, reduced CO_2 emissions and a lower overall cost of ownership.

Safe

Ford's Intelligent Protection System uses sophisticated technology designed to help prevent an accident and, if one should happen, to protect you.

Smart

Vehicles with smart intuitive technologies designed to connect your world, and many clever solutions from Ford that make life a little easier.

الجودة العالية

نحن نصمّم ونصنع مركبات فورد لكي تكون ممتازة بعد سنوات طويلة من الخدمة كما كانت في اليوم الأول الذي استلمتها فيه. ولكي تكون قيادتها رائعة بالقدر نفسه أيضاً.

مراعاة البيئة

عبر استخدام تكنولوجيا فورد المتطوّرة، نحن نلتزم بتصميم مركبات تتميّز بتوفير أكبر في استهلاك الوقود، وبانبعاثات أقلّ لثاني أكسيد الكربون، وبكلفة إجمالية أقلّ للملكية.

السلامة

يستخدم نظام الحماية الذكي من فورد تكنولوجيا متطوّرة مصمّمة للمساعدة على تجنّب الحوادث، وفي حال كان الحادث أمراً لا مفرّ منه، فهي مصمّمة لحمايتك.

الذكاء

مركبات مع تكنولوجيا بديهية ذكيّة مصمّمة لتُبقيك على اتصال بعالمك، والعديد من الحلول الذكيّة من فورد التي تسهّل الحياة بعض الشيء.

قد تشتمل المركبات المبيّنة على تجهيزات اختيارية. قد لا يمكن تقديم الميّزات المبيّنة إلّا ضمن تركيبة مع خيارات أخرى أو قد تخضع لمتطلّبات إضافية تتعلّق بالطلب أو لبعض القيود. قد تختلف الأبعاد تبعاً للميّزات الاختيارية و/ أو تبدّل الإنتاج. يتم تقديم المعلومات على أساس قاعدة «كما هو»، وقد تحتوي على أخطاء فنية أو طباعية أو غيرها. لا تقدّم فورد أي كفالات أو تصاريح أو ضمانات من أي نوع، صراحةً أو ضمناً، بما في ذلك على سبيل المثال لا الحصر، الدقة والتداول والشمولية، وتشغيل المعلومات، والمواد، والمحتوى، والتوفّر، والمنتجات. تحتفظ شركة فورد للسيارات بحق تغيير مواصفات المنتج وسعره وتجهيزاته في أي وقت بدون تكبّد أي موجبات. إن وكيل فورد المعتمد هو أفضل مرجع للحصول على أحدث المعلومات حول مركبات فورد.

خدمة الصيانة وقطع الغيار الأصلية من فورد. حافظ على حالة التشغيل المثلى لمركبتك بفضل خدمة الصيانة المجدولة. إنّ فنيّي وكالة فورد ولينكون يعرفون مركبتك عن ظهر قلب. هم يخضعون باستمرار للتدريب من قبل شركة فورد والقطع التي يستعملونها مصممة خصيصاً لمركبتك. يرجى مراجعة وكيلك للحصول على المزيد من المعلومات حول الكفالة المحدودة على اكسسوارات فورد الأصليّة. ويُشار إلى أنّ الاكسسوارات المرخّصة من فورد FLA تغطّيها كفالة الشركة المصنّعة للاكسسوارات. كما أنّ الاكسسوارات المرخّصة من فورد FLA مصمَّمة ومطوَّرة من قِبل الشركة المصنِّعة لها، ولم يتمّ تصميمها أو اختبارها تبعاً للمتطلّبات الهندسية الخاصة بشركة فورد. يرجى الاتصال بوكيل فورد المحلي للحصول على تفاصيل و/ أو نسخة عن الكفالات المحدودة.

تحتفظ فورد بحقّها، وفق القوانين المرعية الإجراء، في وقف أو تغيير الميّزات والمواصفات الأخرى سواء مؤقتاً أو بشكل دائم، وسيتمّ التبليغ عن ذلك عبر شبكة وكلاء فورد. صدر هذا الكتيّب عن فورد موتور كومباني. جميع الحقوق محفوظة © لشركة فورد موتور كومباني 2022.

LATCHA/METRANSIT/22MY

Visit Ford Middle East
me.ford.com

تفضّل بزيارة فورد الشرق الأوسط
me.ford.com